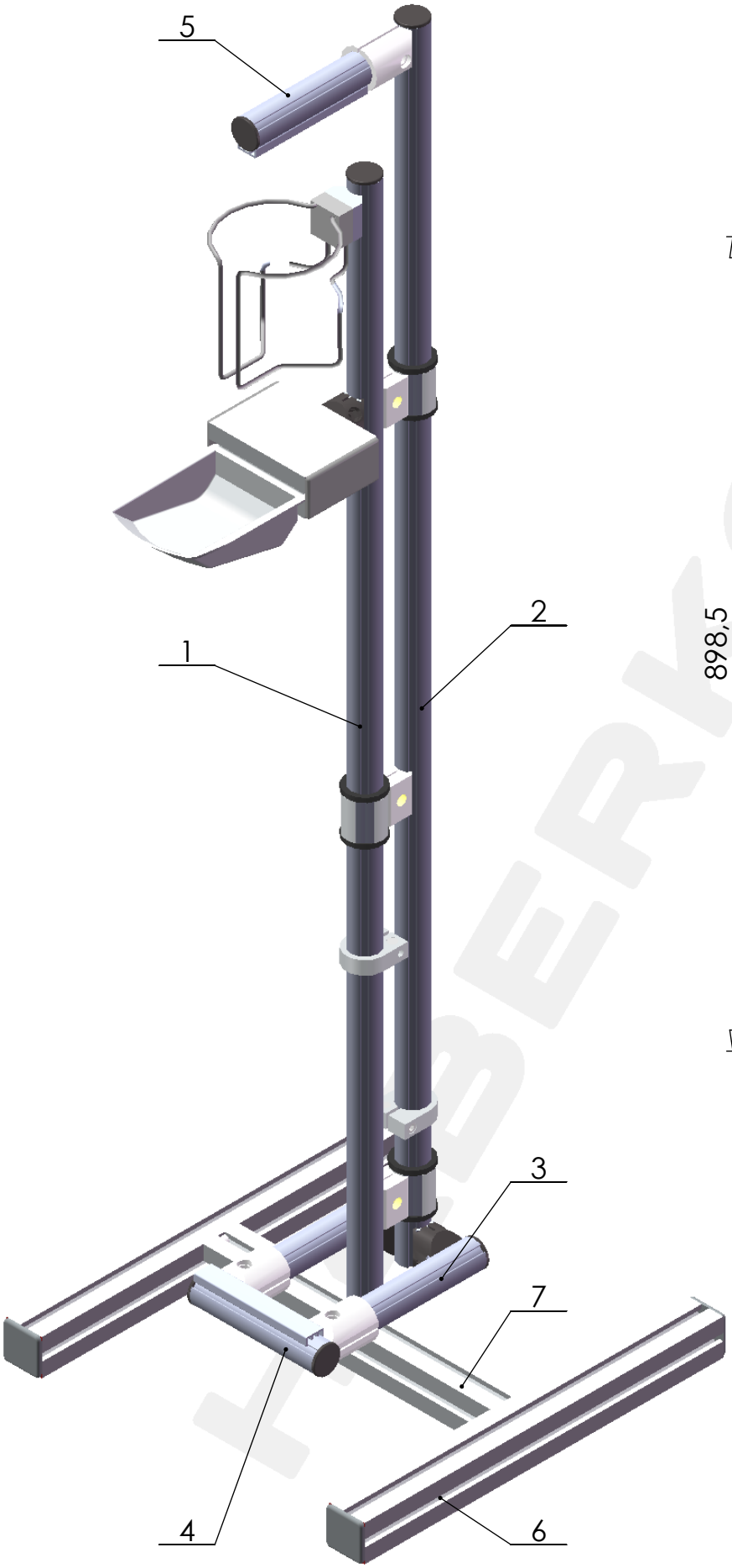

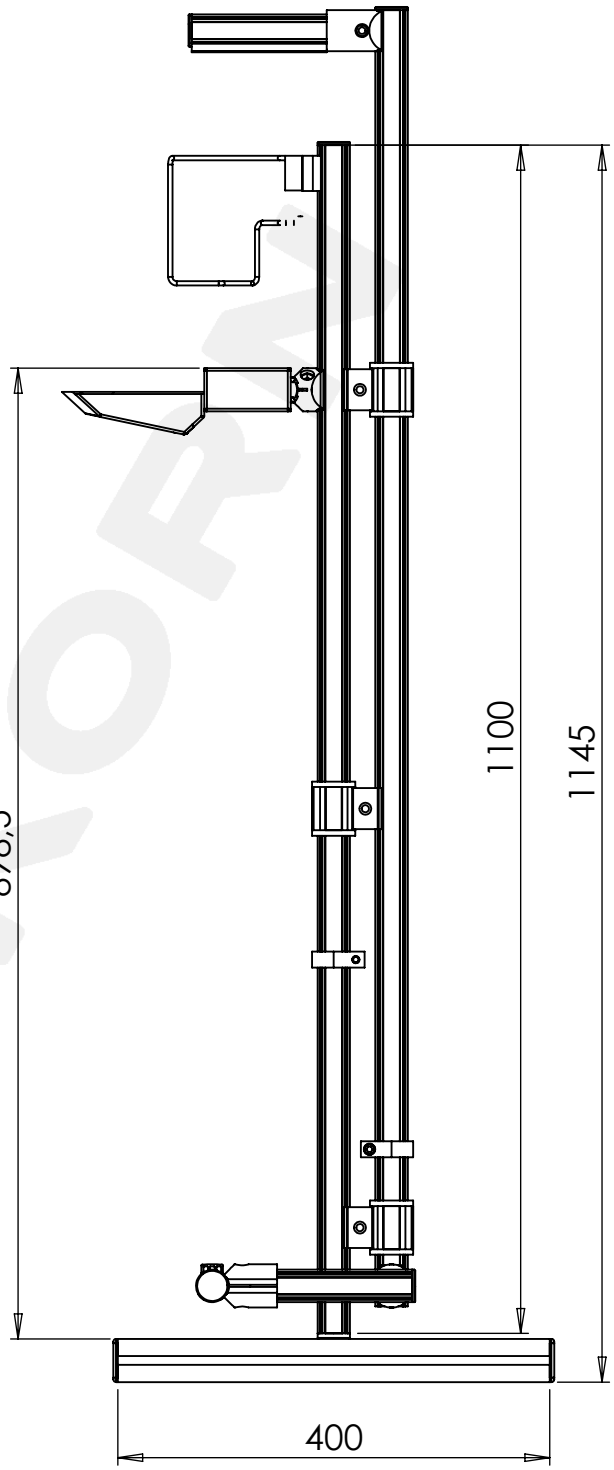

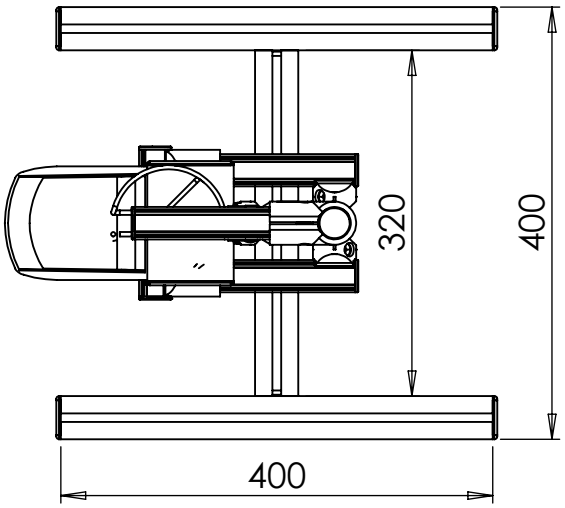

Č. výkresu:

Název: Mobilní dezinfekční stojan nášlápný základna H

HABERKORN

Tento dokument je důvěrný, je svěřen pouze obchodnímu partnerovi a je chráněn dle platných zákonů. Kopírování a jiné využití tohoto dokumentu, jakož i sdělování jeho obsahu třetímu subjektu, bez výslovného souhlasu společnosti HABERKORN s.r.o., je zakázáno. Všechna práva vyhrazena, zejména v případě udělení patentu, užitného vzoru nebo designu.