Spojky




811

817

818

818
Pružné spojky TRASCO® 808


822

823

824
Pružné spojky HRC® 821


826

828

829

830
Zubové spojky SITEX® 825


832

834

838

840
Zubové ocelové spojky SITEX ST®, ESCOGEAR F 831


842

843
Pružné spojky EuroGrip® 842


847

849

854

857
Bezvůlové spojky TRASCO® ES 844


859

861
Vlnovcové spojky SERVOPLUS® 858


862

863
Lamelové spojky SERVOMATE® 862


867

805

869
Lamelové spojky METALDRIVE® 864


870

871
Řetězové spojky 870


872
Svěrná upínací pouzdra 872


873

874

876

877
Korýtkové spojky 873


879

880

881
Super elastické spojky ESAPLUS® 878

Zajímavá fakta o spojkách

Hřídelové spojky jsou důležitou strojní součástí pro přenos mechanické energie mezi hnací a hnanou hřídelí stroje nebo mezi jednotlivými částmi stroje či mechanismu. Eliminují axiální, radiální a úhlové nesouososti, tlumí rázy a torzní kmity hřídelí, eliminují vliv tepelné roztažnosti spojovaných součástí, zajišťují plynulý rozběh zařízení.

Naše nabídka obsahuje celou škálu hřídelových mechanicky neovládaných spojek pro strojírenství, a to pružných, tuhých a super elastických. Některé z pružných a tuhých spojek jsou navíc bezvůlové, což je důležitý parametr pro přesné polohování a aplikace v automatizační technice. Všechny nabízené druhy spojek se vyznačují vysokou kvalitou, mají dlouhou životnost a jsou odolné vůči opotřebení.

VÍCE NA E-SHOPU

Příklady použití hřídelových spojek

1 **Bezvůlová spojka TRASCO® ES**



2 **Vlnovcová spojka SERVOPLUS®**



3 **Lamelová spojka METALDRIVE®**



4 **Svěrné upínací pouzdro**

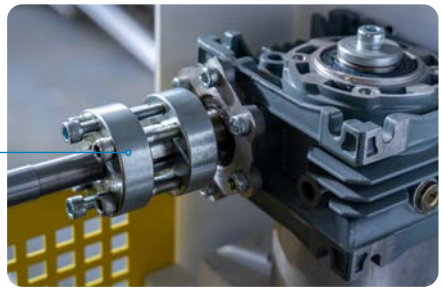

TIP ODBORNÍKA

„Při výběru spojky zohledněte nejen krouticí moment, ale také rázy a požadavek na synchronizaci. Bezvůlové spojky zajistí přesné polohování, zatímco pružné spojky pomáhají tlumit vibrace, rázy a chránit tak navazující části stroje."



ALEŠ KOŠÁREK
Technický poradce

Hřídelové spojky pro všechny aplikace

Pro snazší orientaci je zde uveden stručný popis spojek, který vám pomůže při výběru technicky nejvhodnějšího a současně ekonomicky optimalizovaného řešení.

Pružné spojky TRASCO®



Vyznačují se malými rozměry, nízkou hmotností a nízkými momenty setrvačnosti při přenosech vysokého kroutícího momentu. Snadno se montují, jsou bezúdržbové, kompenzují axiální, radiální, úhlové výchylky a rázy způsobené nesouměrným působením hnacích sil.

Pružné spojky HRC®



Tyto spojky nabízejí úsporné řešení pro přenos vysokých krouticích momentů za absorpce špičkových zatížení a úhlových vibrací. Jsou vhodné i do znečištěného prostředí.

Zubové spojky SITEX®



Pracují na principu dvojitého kardanu, to znamená, že kompenzují větší radiální výchylky, ale rovněž i axiální a úhlové. Mají nízkou hmotnost, a tudíž malý moment setrvačnosti. Jsou vhodné do všech aplikací ve strojírenství i pro hydraulické pohony.

Zubové ocelové spojky SITEX ST®



Speciální profil ozubení OPTIGEAR dovoluje přenos velmi vysokých krouticích momentů a kompenzaci axiálních, radiálních a úhlových výchylek. Díky speciálnímu profilu ozubení OPTIGEAR nedochází v případě úhlových a radiálních vyosení ke zvyšování tlaku na hranách zubů. To snižuje opotřebení ozubení a prodlužuje životnost spojek.

Zubové ocelové spojky ESCOGEAR F



Torzně tuhá spojka pro přenos nejvyšších výkonů. Vyznačuje se robustností a spolehlivostí a eliminací všech nesouosostí. Použití je především v těžkém strojírenství.

Bezvůlové spojky TRASCO® ES

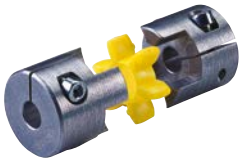

Přenášejí krouticí moment bez jakékoliv vůle za absorpce nesouosostí a vibrací. Velmi kompaktní provedení dělá spojku racionálním a funkčním zařízením vhodným pro servomotory, kuličkové šrouby a další přesné aplikace.

Vinovcové spojky SERVOPLUS®



Jsou ideální pro aplikace, kde je požadována vysoká torzní tuhost, bezvůlový přenos krouticího momentu, nízká setrvačnost a vysoká spolehlivost. Spojky pracují až do pracovní teploty 300 °C a jsou vhodné pro všechny aplikace se servomotory.

Lamelové spojky METALDRIVE®



Spojky s ocelovými lamelami jsou torzně tuhé bezvůlové spojky. Jsou plně vyrobeny z oceli a používají se ve všech aplikacích, kde jsou vysoké požadavky na spolehlivost, přesnost a bezúdržbovost. Jsou používány pro přenos vysokých výkonů.

Řetězové spojky



Jsou určeny ke všeobecnému použití. Jsou složeny ze dvou nábojů s ozubením a dvouřadého válečkového řetězu. Jsou vhodné do suchého a znečištěného prostředí.

Svěrná upínací pouzdra



Svěrná upínací pouzdra BK 95 slouží ke spojení dvou hřídelí. Jsou samostředící a zajišťují svěrný spoj bez použití drážky a pera.

Korýtkové spojky



Korýtkové spojky jsou tuhé spojky pro spojení horizontálních hřídelí se stejnými průměry.

Super elastické spojky ESAPLUS®



Mimořádné elastické vlastnosti spojek ESAPLUS® vynikají tlumením špičkových rázů stroje a vysokou odolností vůči střídavé deformaci díky předkomprimaci elastického členu. Současně pracují i při vysoké radiální výchylce spojovaných hřídelí.

Pružné spojky TRASCO®

Pružné spojky se skládají ze dvou kovových nábojů a pružného členu, který je odolný vůči mastnotám, chemikáliím a teplotě. Konstrukce umožňuje bezpečný přenos síly mezi hnací a hnanou hřídelí za tlumení rázů a úhlového kmitání. Pružná deformace elastického členu vyrovnává úhlové a radiální nesouosti a také absorbuje malé axiální vůle. Pružné spojky jsou vhodné pro použití v horizontální i vertikální poloze, podporují změnu zatížení i otáček. Náboje spojky jsou navzájem elektricky izolovány.



Technické vlastnosti pružných členů spojek

Tvrdost	Barva	Materiál	Přípustná teplota		Aplikace
			pracovní	maximální	
92 Shore A	žlutý	Polyuretan	-40 °C až 90 °C	-50 °C až 120 °C	běžné průmyslové aplikace
98 Shore A	červený	Polyuretan	-30 °C až 90 °C	-40 °C až 120 °C	vysoké krouticí momenty, nízké úhlové odchylky, torzní tuhost
64 Shore D	zelený	Polyuretan	-30 °C až 110 °C	-30 °C až 130 °C	nejvyšší krouticí momenty, prostředí s vyšší vlhkostí
80 Shore A	modrý	Polyuretan	-50 °C až 80 °C	-60 °C až 120 °C	spalovací motory, vysoké dynamické namáhání, nutnost vysokého tlumení

Pružný člen 92 Shore A žlutý

Velikost	T_{KN} [Nm]	T_{Kmax} [Nm]	T_{KW} [Nm]	n_{max} [min^{-1}] (v = 30 m/s)	n_{max} [min^{-1}] (v = 40 m/s)	C_{Tdyn} [Nm/rad] (1 T_{KN})	C_{Tdyn} [Nm/rad] (0,5 T_{KN})	φ [°] T_{KN}	φ [°] T_{Kmax}	Ψ	V_R
19/24	10	20	2,7	14.000	19.000	1.280	800	3,2	5	0,8	7,9
24/32	35	70	9,0	10.600	14.000	4.860	3.010	3,2	5	0,8	7,9
28/38	95	190	25,0	8.500	11.800	10.900	6.760	3,2	5	0,8	7,9
38/45	190	380	49,0	7.100	9.500	21.050	13.050	3,2	5	0,8	7,9
42/55	265	530	69,0	6.000	8.000	23.740	14.720	3,2	5	0,8	7,9
48/60	310	620	81,0	5.600	7.100	36.700	22.750	3,2	5	0,8	7,9
55/70	410	820	107,0	4.750	6.300	50.720	31.450	3,2	5	0,8	7,9
65/75	625	1.250	163,0	4.250	5.600	97.130	60.220	3,2	5	0,8	7,9
75/90	1.280	2.560	333,0	3.550	4.750	113.320	70.260	3,2	5	0,8	7,9
90/100	2.400	4.800	624,0	2.800	3.750	190.090	117.860	3,2	5	0,8	7,9
100/110	3.300	6.600	860,0	2.500	3.350	253.080	156.910	3,2	5	0,8	7,9
110/125	4.800	9.600	1.250,0	2.240	3.000	311.610	193.200	3,2	5	0,8	7,9
125/145	6.650	13.300	1.730,0	2.000	2.650	474.860	294.410	3,2	5	0,8	7,9

Pružný člen 98 Shore A červený

Velikost	T_{KN} [Nm]	T_{Kmax} [Nm]	T_{KW} [Nm]	n_{max} [min^{-1}] (v = 30 m/s)	n_{max} [min^{-1}] (v = 40 m/s)	C_{Tdyn} [Nm/rad] (1 T_{KN})	C_{Tdyn} [Nm/rad] (0,5 T_{KN})	φ [°] T_{KN}	φ [°] T_{Kmax}	Ψ	V_R
19/24	17	34	4,4	14.000	19.000	2.920	1.810	3,2	5	0,8	7,9
24/32	60	120	16,0	10.600	14.000	9.930	6.160	3,2	5	0,8	7,9
28/38	160	320	42,0	8.500	11.800	26.770	16.600	3,2	5	0,8	7,9
38/45	325	650	85,0	7.100	9.500	48.570	30.110	3,2	5	0,8	7,9
42/55	450	900	117,0	6.000	8.000	54.500	33.790	3,2	5	0,8	7,9
48/60	525	1.050	137,0	5.600	7.100	65.290	40.480	3,2	5	0,8	7,9
55/70	680	1.250	178,0	4.750	6.300	94.970	58.880	3,2	5	0,8	7,9
65/75	950	1.900	245,0	4.250	5.600	129.510	80.300	3,2	5	0,8	7,9
75/90	1.950	3.900	500,0	3.550	4.750	197.500	122.450	3,2	5	0,8	7,9
90/100	3.600	7.200	936,0	2.800	3.750	312.200	193.560	3,2	5	0,8	7,9
100/110	4.950	9.900	1.290,0	2.500	3.350	383.260	237.620	3,2	5	0,8	7,9
110/125	7.200	14.400	1.870,0	2.240	3.000	690.060	427.840	3,2	5	0,8	7,9
125/145	10.000	20.000	2.600,0	2.000	2.650	1.343.640	833.060	3,2	5	0,8	7,9
140/160	12.800	25.600	3.328,0	1.800	2.360	1.424.580	883.240	3,2	5	0,8	7,9
160/185	19.200	38.400	4.992,0	1.500	2.000	2.482.230	1.538.980	3,2	5	0,8	7,9
180/200	28.000	56.000	7.280,0	1.400	1.800	3.561.450	2.208.100	3,2	5	0,8	7,9

Pružný člen 64 Shore D zelený

Velikost	T_{KN} [Nm]	T_{Kmax} [Nm]	T_{KW} [Nm]	n_{max} [min^{-1}] (v = 30 m/s)	n_{max} [min^{-1}] (v = 40 m/s)	C_{Tdyn} [Nm/rad] (1 T_{KN})	C_{Tdyn} [Nm/rad] (0,5 T_{KN})	φ [°] T_{KN}	φ [°] T_{Kmax}	ψ	V_R
19/24	21	42	5,5	14.000	19.000	5.350	3.320	2,5	3,6	0,75	8,5
24/32	75	150	19,5	10.600	14.000	15.110	9.370	2,5	3,6	0,75	8,5
28/38	200	400	52,0	8.500	11.800	27.520	17.060	2,5	3,6	0,75	8,5
38/45	405	810	105,0	7.100	9.500	70.150	43.490	2,5	3,6	0,75	8,5
42/55	560	1.120	145,0	6.000	8.000	79.860	49.520	2,5	3,6	0,75	8,5
48/60	655	1.310	170,0	5.600	7.100	95.510	59.220	2,5	3,6	0,75	8,5
55/70	825	1.650	215,0	4.750	6.300	107.920	66.910	2,5	3,6	0,75	8,5
65/75	1.175	2.350	305,0	4.250	5.600	151.090	93.680	2,5	3,6	0,75	8,5
75/90	2.410	4.820	625,0	3.550	4.750	248.220	153.900	2,5	3,6	0,75	8,5
90/100	4.500	9.000	1.170,0	2.800	3.750	674.520	418.200	2,5	3,6	0,75	8,5
100/110	6.200	12.400	1.600,0	2.500	3.350	861.170	533.930	2,5	3,6	0,75	8,5
110/125	9.000	18.000	2.340,0	2.240	3.000	1.138.590	705.920	2,5	3,6	0,75	8,5
125/145	12.500	25.000	3.250,0	2.000	2.650	1.435.380	889.930	2,5	3,6	0,75	8,5

Pružný člen 80 Shore A modrý

Velikost	T_{KN} [Nm]	T_{Kmax} [Nm]	T_{KW} [Nm]	n_{max} [min^{-1}] (v = 30 m/s)
19/24	5	10	-	14.000
24/32	17	34	-	10.600
28/38	46	92	-	8.500
38/45	95	190	-	7.100

Výchylky

Velikost	ΔK_a [mm]	ΔK_r [mm]	ΔK_w [°]
19/24	1,2	0,20	1,3
24/32	1,4	0,22	1,3
28/38	1,5	0,25	1,3
38/45	1,8	0,28	1,3
42/55	2,0	0,32	1,3
48/60	2,1	0,36	1,3
55/70	2,2	0,38	1,3
65/75	2,6	0,42	1,3
75/90	3,0	0,48	1,3
90/100	3,4	0,50	1,3
100/110	3,8	0,52	1,3
110/125	4,2	0,55	1,3
125/145	4,6	0,60	1,3

T_{KN}	jmenovitý krouticí moment
T_{Kmax}	maximální krouticí moment
T_{KW}	reverzní krouticí moment
n_{max}	maximální otáčky
C_{Tdyn}	dynamická torzní tuhost
φ	úhel pootočení
ψ	tlumicí faktor
V_R	rezonanční faktor
ΔK_a	maximální axiální výchylka
ΔK_r	maximální radiální výchylka
ΔK_w	maximální úhlová výchylka
ΔK_{rA}	skutečná radiální výchylka
ΔK_{wA}	skutečná úhlová výchylka

Při současném působení radiální i úhlové výchylky je nutno korigovat maximální hodnoty dle následujícího grafu a vzorce:

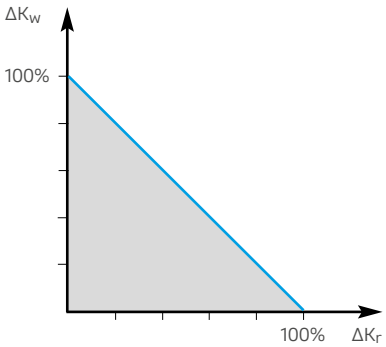

$$\frac{\Delta K_{rA}}{\Delta K_r} + \frac{\Delta K_{wA}}{\Delta K_w} \leq 1$$

Pružné spojky TRASCO® pro motory dle IEC standardu

S pružným členem 92 Shore A

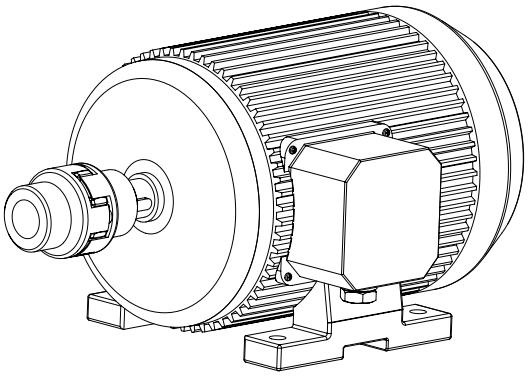

Velikost motoru	3.000 [min⁻¹]				1.500 [min⁻¹]				1.000 [min⁻¹]				750 [min⁻¹]				d x l [mm]	
	P_N [kW]	T_N [Nm]	Velikost spojky	K	P_N [kW]	T_N [Nm]	Velikost spojky	K	P_N [kW]	T_N [Nm]	Velikost spojky	K	P_N [kW]	T_N [Nm]	Velikost spojky	K	2 póly	4 - 6 - 8 pólů
80	0,75	2,5	**19/24**	9,2	0,55	3,7	**19/24**	6,2	0,37	3,9	**19/24**	5,8	0,18	2,5	**19/24**	9,2	19 x 40	
	1,1	3,7		6,2	0,75	5,1		4,5	0,55	5,8		3,9	0,25	3,5		6,5		
90 S	1,5	5,0		4,6	1,1	7,5		3,0	0,75	8		2,8	0,37	5,3		4,3	24 x 50	
90 L	2,2	7,4		3,1	1,5	10		2,3	1,1	12	**24/32**	6,6	0,55	7,9		2,9		
100 L	3,0	9,8	**24/32**	8,1	2,2	15	**24/32**	5,3	1,5	15		5,3	0,75	11	**24/32**	7,2	28 x 60	
		-			3,0	20		4,0					1,1	16		5,0		
112 M	4,0	13		6,1	4,0	27		2,9	2,2	22		3,6	1,5	21		3,8		
132 S	5,5	18	**28/38**	12,7	5,5	36	**28/38**	6,3	3,0	30	**28/38**	7,6	2,2	30	**28/38**	7,6	38 x 80	
	7,5	25		9,2														
132 M	-	-		-	7,5	49		4,6	4,0	40		5,7	3,0	40		5,7		
									5,5	55		4,1						
160 M	11	36	**38/45**	12,5	11	72	**38/45**	6,2	7,5	74	**38/45**	6,0	4,0	54	**38/45**	8,3	42 x 110	
	15	49		9,1									5,5	74		6,0		
160 L	18,5	60		7,5	15	98		4,5	11	108		4,1	7,5	100		4,5		
180 M	22	71	**42/55**	8,7	18,5	121	**42/55**	5,1	-	-	**42/55**	-	-	-	**42/55**	-	48 x 110	
180 L	-	-		-	22	144		4,3	15	148		4,1	11	145		4,2		
200 L	30	97		6,3	30	196		3,1	18,5	181		3,4	15	198		3,1	55 x 110	
	37	120		5,1					22	215		2,8						
225 S	-	-		-	37	240	**48/60**	3,0	-	-	**48/60**	-	18,5	244	**48/60**	2,9	55 x 110	60 x 140
225 M	45	145		4,2	45	292		2,4	30	293		2,4	22	290		2,4		
250 M	55	177	**48/60**	4,0	55	356	**55/70**	2,4	37	361	**55/70**	2,3	30	392	**65**	2,6	60 x 140	65 x 140
280 S	75	241	**55/70**	3,5	75	484	**75/90**	5,1	45	438	**75**	5,7	37	483	**75**	5,1	65 x 140	75 x 140
280 M	90	289		2,9	90	581		4,3	55	535		4,6	45	587		4,2		
315 S	110	353		2,4	110	707	**75/90**	3,5	75	727	**75/90**	3,4	55	712	**75/90**	3,5		80 x 170
315 M	132	423	**75/90**	5,9	132	849		2,9	90	873		2,8	75	971		6,2		
315 L	160	513		4,8	160	1030	**90/100**	5,9	110	1070	**90**	5,7	90	1170	**90**	5,2		
	200	641		3,9	200	1290		4,7	132	1280		4,7	110	1420		4,2		
355 L	250	801	**90/100**	3,1	250	1610	**90/100**	3,7	160	1550	**90/100**	3,9	132	1710	**90/100**	3,5	75 x 140	95 x 170
	-	-		-					200	1930		3,1	160	2070	**100**	2,9		
	315	1010		6,0	315	2020		3,0	250	2420	**100**	2,5	200	2580		2,3		
400 L	355	1140		5,3	355	2280	**100**	2,6	315	3040	**100**	2,0	250	3220	**100**	1,8	80 x 170	110 x 210
	400	1280		4,7	400	2560		2,3										

P_N jmenovitý výkon motoru [kW]
T_N jmenovitý krouticí moment motoru [Nm]
K bezpečnostní faktor
d x l hřídel motoru [mm]

Pružná spojka TRASCO® GRMP

S krátkým nábojem



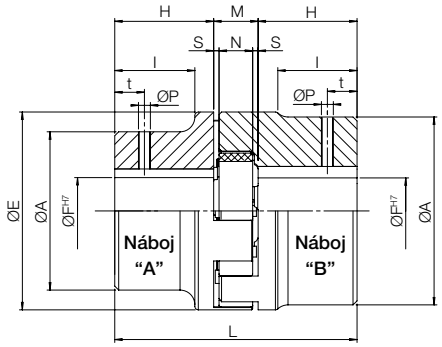

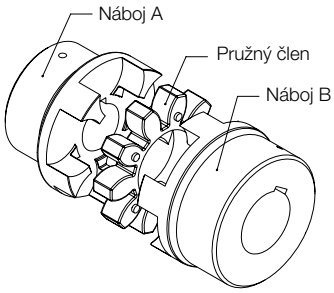

Oblast použití

- strojírenství
- čerpadla a kompresory
- dopravníková technika
- pohonná technika
- stavební a zemědělské stroje
- konstrukce energetických jednotek

Použití/pokyny

- komplet spojky je složen ze dvou nábojů a pružného členu
- náboj A s osazením (malý)
- náboj B bez osazení (velký)
- výběr pružného členu na straně 820

Výhody/provedení

- vysoká odolnost vůči opotřebení
- tlumení vibrací díky pružnému prvku
- ochrana pohonu stroje proti poškození a prostoji ve výrobě
- odolnost vůči chemikáliím
- nízká hlučnost
- snadná montáž
- lze dodat s ATEX certifikátem

Materiál

- náboj — šedá litina GG25, * slinutá ocel
- pružný člen — polyuretan
- k dodání také v ocelovém provedení

Technická data

- teplotní odolnost -40 °C až 90 °C (krátkodobě až 120 °C)

Velikost	F H7	A	I	E	H	L	M	S	N	t	P	Provedení	Jedn.	Náboj A Obj. kód	Náboj B Obj. kód
19/24 *	-	30	19	40	25	66	16	2	12	-	-	bez díry	ks	T45295	-
	-	40	-	40	25	66	16	2	12	-	-	bez díry	ks	-	T45309
	10	40	-	40	25	66	16	2	12	10	M5	hotová díra	ks	-	N07695
	11	40	-	40	25	66	16	2	12	10	M5	hotová díra	ks	-	N07696
	12	40	-	40	25	66	16	2	12	10	M5	hotová díra	ks	-	N07697
	14	40	-	40	25	66	16	2	12	10	M5	hotová díra	ks	-	N07698
	15	40	-	40	25	66	16	2	12	10	M5	hotová díra	ks	-	N07699
	16	40	-	40	25	66	16	2	12	10	M5	hotová díra	ks	-	N07700
	18	40	-	40	25	66	16	2	12	10	M5	hotová díra	ks	-	N07701
	19	40	-	40	25	66	16	2	12	10	M5	hotová díra	ks	-	N07702
	20	40	-	40	25	66	16	2	12	10	M5	hotová díra	ks	-	N07703
	24	40	-	40	25	66	16	2	12	10	M5	hotová díra	ks	-	N07705
24/32	-	40	24	55	30	78	18	2	14	-	-	bez díry	ks	T45296	-
	14	40	24	55	30	78	18	2	14	10	M5	hotová díra	ks	N07706	-
	15	40	24	55	30	78	18	2	14	10	M5	hotová díra	ks	N07707	-
	16	40	24	55	30	78	18	2	14	10	M5	hotová díra	ks	N07708	-
	18	40	24	55	30	78	18	2	14	10	M5	hotová díra	ks	N07709	-
	19	40	24	55	30	78	18	2	14	10	M5	hotová díra	ks	N07710	-
	20	40	24	55	30	78	18	2	14	10	M5	hotová díra	ks	N02961	-
	22	40	24	55	30	78	18	2	14	10	M5	hotová díra	ks	N07711	-
	24	40	24	55	30	78	18	2	14	10	M5	hotová díra	ks	N07712	-
	-	55	-	55	30	78	18	2	14	-	-	bez díry	ks	-	T45311
	24	55	-	55	30	78	18	2	14	10	M5	hotová díra	ks	-	N07713
	25	55	-	55	30	78	18	2	14	10	M5	hotová díra	ks	-	N02962
	28	55	-	55	30	78	18	2	14	10	M5	hotová díra	ks	-	N07714
	30	55	-	55	30	78	18	2	14	10	M5	hotová díra	ks	-	N07715
	32	55	-	55	30	78	18	2	14	10	M5	hotová díra	ks	-	N07716

Pokračování na další straně...

Pokračování:

Pružná spojka TRASCO® GRMP

Velikost	F H7	A	I	E	H	L	M	S	N	t	P	Provedení	Jedn.	Náboj A Obj. kód	Náboj B Obj. kód
28/38	-	48	28	65	35	90	20	2,5	15	-	-	bez díry	ks	T45297	-
	14	48	28	65	35	90	20	2,5	15	15	M6	hotová díra	ks	N02770	-
	15	48	28	65	35	90	20	2,5	15	15	M6	hotová díra	ks	N02771	-
	16	48	28	65	35	90	20	2,5	15	15	M6	hotová díra	ks	N02772	-
	18	48	28	65	35	90	20	2,5	15	15	M6	hotová díra	ks	N02773	-
	19	48	28	65	35	90	20	2,5	15	15	M6	hotová díra	ks	N02774	-
	20	48	28	65	35	90	20	2,5	15	15	M6	hotová díra	ks	N02949	-
	22	48	28	65	35	90	20	2,5	15	15	M6	hotová díra	ks	N02786	-
	24	48	28	65	35	90	20	2,5	15	15	M6	hotová díra	ks	N02787	-
	25	48	28	65	35	90	20	2,5	15	15	M6	hotová díra	ks	N02788	-
	28	48	28	65	35	90	20	2,5	15	15	M6	hotová díra	ks	N02789	-
	-	65	-	65	35	90	20	2,5	15	-	-	bez díry	ks	-	T45312
	30	65	-	65	35	90	20	2,5	15	15	M6	hotová díra	ks	-	N02790
	32	65	-	65	35	90	20	2,5	15	15	M6	hotová díra	ks	-	N02791
	35	65	-	65	35	90	20	2,5	15	15	M6	hotová díra	ks	-	N02792
	38	65	-	65	35	90	20	2,5	15	15	M6	hotová díra	ks	-	N02793
38/45	-	66	37	80	45	114	24	3,0	18	-	-	bez díry	ks	T45298	-
	22	66	37	80	45	114	24	3,0	18	15	M8	hotová díra	ks	N06277	-
	24	66	37	80	45	114	24	3,0	18	15	M8	hotová díra	ks	N06278	-
	25	66	37	80	45	114	24	3,0	18	15	M8	hotová díra	ks	N06279	-
	28	66	37	80	45	114	24	3,0	18	15	M8	hotová díra	ks	N06280	-
	30	66	37	80	45	114	24	3,0	18	15	M8	hotová díra	ks	N06281	-
	32	66	37	80	45	114	24	3,0	18	15	M8	hotová díra	ks	N06282	-
	35	66	37	80	45	114	24	3,0	18	15	M8	hotová díra	ks	N06283	-
	38	66	37	80	45	114	24	3,0	18	15	M8	hotová díra	ks	N06284	-
	-	80	-	80	45	114	24	3,0	18	-	-	bez díry	ks	-	T45313
	40	80	-	80	45	114	24	3,0	18	15	M8	hotová díra	ks	-	N06285
	42	80	-	80	45	114	24	3,0	18	15	M8	hotová díra	ks	-	N06286
	45	80	-	80	45	114	24	3,0	18	15	M8	hotová díra	ks	-	N06287
42/55	-	75	40	95	50	126	26	3,0	20	-	-	bez díry	ks	T45299	-
	24	75	40	95	50	126	26	3,0	20	20	M8	hotová díra	ks	N06288	-
	25	75	40	95	50	126	26	3,0	20	20	M8	hotová díra	ks	N06289	-
	28	75	40	95	50	126	26	3,0	20	20	M8	hotová díra	ks	N06290	-
	30	75	40	95	50	126	26	3,0	20	20	M8	hotová díra	ks	N06291	-
	32	75	40	95	50	126	26	3,0	20	20	M8	hotová díra	ks	N06292	-
	35	75	40	95	50	126	26	3,0	20	20	M8	hotová díra	ks	N06293	-
	38	75	40	95	50	126	26	3,0	20	20	M8	hotová díra	ks	N06294	-
	40	75	40	95	50	126	26	3,0	20	20	M8	hotová díra	ks	N06295	-
	42	75	40	95	50	126	26	3,0	20	20	M8	hotová díra	ks	N06296	-
	-	95	-	95	50	126	26	3,0	20	-	-	bez díry	ks	-	T45315
	42	95	-	95	50	126	26	3,0	20	20	M8	hotová díra	ks	-	N06297
	45	95	-	95	50	126	26	3,0	20	20	M8	hotová díra	ks	-	N06298
	48	95	-	95	50	126	26	3,0	20	20	M8	hotová díra	ks	-	N06299
	50	95	-	95	50	126	26	3,0	20	20	M8	hotová díra	ks	-	N06300
	55	95	-	95	50	126	26	3,0	20	20	M8	hotová díra	ks	-	N06301
48/60	12	85	45	105	56	140	28	3,5	21	-	-	bez díry	ks	T45300	-
	30	85	45	105	56	140	28	3,5	21	20	M8	hotová díra	ks	N06266	-
	32	85	45	105	56	140	28	3,5	21	20	M8	hotová díra	ks	N06267	-
	35	85	45	105	56	140	28	3,5	21	20	M8	hotová díra	ks	N06268	-
	38	85	45	105	56	140	28	3,5	21	20	M8	hotová díra	ks	N06269	-
	40	85	45	105	56	140	28	3,5	21	20	M8	hotová díra	ks	N06270	-
	42	85	45	105	56	140	28	3,5	21	20	M8	hotová díra	ks	N02950	-
	45	85	45	105	56	140	28	3,5	21	20	M8	hotová díra	ks	N06272	-

Velikost	F H7	A	I	E	H	L	M	S	N	t	P	Provedení	Jedn.	Náboj A Obj. kód	Náboj B Obj. kód
	48	85	45	105	56	140	28	3,5	21	20	M8	hotová díra	ks	N06273	-
	-	105	-	105	56	140	28	3,5	21	-	-	bez díry	ks	-	T45317
48/60	50	105	-	105	56	140	28	3,5	21	20	M8	hotová díra	ks	-	N06274
	55	105	-	105	56	140	28	3,5	21	20	M8	hotová díra	ks	-	N06275
	60	105	-	105	56	140	28	3,5	21	20	M8	hotová díra	ks	-	N06276
	-	98	52	120	65	160	30	4,0	22	-	-	bez díry	ks	T45302	-
	30	98	52	120	65	160	30	4,0	22	20	M10	hotová díra	ks	N07738	-
	32	98	52	120	65	160	30	4,0	22	20	M10	hotová díra	ks	N07739	-
	35	98	52	120	65	160	30	4,0	22	20	M10	hotová díra	ks	N07740	-
	38	98	52	120	65	160	30	4,0	22	20	M10	hotová díra	ks	N07741	-
	40	98	52	120	65	160	30	4,0	22	20	M10	hotová díra	ks	N07742	-
	42	98	52	120	65	160	30	4,0	22	20	M10	hotová díra	ks	N07743	-
55/70	45	98	52	120	65	160	30	4,0	22	20	M10	hotová díra	ks	N07744	-
	48	98	52	120	65	160	30	4,0	22	20	M10	hotová díra	ks	N07745	-
	50	98	52	120	65	160	30	4,0	22	20	M10	hotová díra	ks	N07746	-
	55	98	52	120	65	160	30	4,0	22	20	M10	hotová díra	ks	N07747	-
	-	120	-	120	65	160	30	4,0	22	-	-	bez díry	ks	-	T45319
	60	120	-	120	65	160	30	4,0	22	20	M10	hotová díra	ks	-	N07748
	65	120	-	120	65	160	30	4,0	22	20	M10	hotová díra	ks	-	N07749
	70	120	-	120	65	160	30	4,0	22	20	M10	hotová díra	ks	-	N07750
	-	115	61	135	75	185	35	4,5	26	-	-	bez díry	ks	T45305	-
	40	115	61	135	75	185	35	4,5	26	20	M10	hotová díra	ks	N07751	-
	45	115	61	135	75	185	35	4,5	26	20	M10	hotová díra	ks	N07752	-
	48	115	61	135	75	185	35	4,5	26	20	M10	hotová díra	ks	N07753	-
	50	115	61	135	75	185	35	4,5	26	20	M10	hotová díra	ks	N07754	-
65/75	55	115	61	135	75	185	35	4,5	26	20	M10	hotová díra	ks	N07755	-
	60	115	61	135	75	185	35	4,5	26	20	M10	hotová díra	ks	N07756	-
	65	115	61	135	75	185	35	4,5	26	20	M10	hotová díra	ks	N07757	-
	-	135	-	135	75	185	35	4,5	26	-	-	bez díry	ks	-	T45321
	75	135	-	135	75	185	35	4,5	26	20	M10	hotová díra	ks	-	N07758
	-	135	69	160	85	210	40	5,0	30	-	-	bez díry	ks	T45308	-
	45	135	69	160	85	210	40	5,0	30	25	M10	hotová díra	ks	N07759	-
	48	135	69	160	85	210	40	5,0	30	25	M10	hotová díra	ks	N07760	-
	50	135	69	160	85	210	40	5,0	30	25	M10	hotová díra	ks	N07761	-
	55	135	69	160	85	210	40	5,0	30	25	M10	hotová díra	ks	N07762	-
	60	135	69	160	85	210	40	5,0	30	25	M10	hotová díra	ks	N07763	-
	65	135	69	160	85	210	40	5,0	30	25	M10	hotová díra	ks	N07764	-
75/90	70	135	69	160	85	210	40	5,0	30	25	M10	hotová díra	ks	N07765	-
	75	135	69	160	85	210	40	5,0	30	25	M10	hotová díra	ks	N07766	-
	-	160	-	160	85	210	40	5,0	30	-	-	bez díry	ks	-	T45323
	70	160	-	160	85	210	40	5,0	30	25	M10	hotová díra	ks	-	N07767
	75	160	-	160	85	210	40	5,0	30	25	M10	hotová díra	ks	-	N07768
	80	160	-	160	85	210	40	5,0	30	25	M10	hotová díra	ks	-	N07769
	85	160	-	160	85	210	40	5,0	30	25	M10	hotová díra	ks	-	N07770
	90	160	-	160	85	210	40	5,0	30	25	M10	hotová díra	ks	-	N07771
	-	160	81	200	100	245	45	5,5	34	-	-	bez díry	ks	F05377	-
	50	160	81	200	100	245	45	5,5	34	30	M12	hotová díra	ks	N07772	-
	55	160	81	200	100	245	45	5,5	34	30	M12	hotová díra	ks	N07773	-
	60	160	81	200	100	245	45	5,5	34	30	M12	hotová díra	ks	N07774	-
90/100	65	160	81	200	100	245	45	5,5	34	30	M12	hotová díra	ks	N07775	-
	70	160	81	200	100	245	45	5,5	34	30	M12	hotová díra	ks	N07776	-
	75	160	81	200	100	245	45	5,5	34	30	M12	hotová díra	ks	N07777	-
	80	160	81	200	100	245	45	5,5	34	30	M12	hotová díra	ks	N07778	-
	85	160	81	200	100	245	45	5,5	34	30	M12	hotová díra	ks	N07779	-

Pokračování na další straně...

Pokračování:

Pružná spojka TRASCO® GRMP

Velikost	F H7	A	I	E	H	L	M	S	N	t	P	Provedení	Jedn.	Náboj A Obj. kód	Náboj B Obj. kód
90/100	90	160	81	200	100	245	45	5,5	34	30	M12	hotová díra	ks	N07780	-
	-	180	81	200	100	245	45	5,5	34	-	-	bez díry	ks	-	F05378
	95	180	81	200	100	245	45	5,5	34	30	M12	hotová díra	ks	-	N07781
	100	180	81	200	100	245	45	5,5	34	30	M12	hotová díra	ks	-	N07782
100/110	-	180	89	225	110	270	50	6,0	38	-	-	bez díry	ks	N04293	-
110/125	-	200	96	255	120	295	55	6,5	42	-	-	bez díry	ks	N04456	-
125/145	-	230	112	290	140	340	60	7,0	46	-	-	bez díry	ks	F15969	-
140/160	-	255	124	320	155	375	65	7,5	50	-	-	bez díry	ks	N36398	-
160/185	-	290	140	370	175	425	75	9,0	57	-	-	bez díry	ks	N36399	-
180/200	-	325	156	420	195	475	85	10,5	64	-	-	bez díry	ks	N36400	-

Poznámky k objednání

- všechny rozměry uvedeny v mm

Pružná spojka TRASCO® GRMP

S dlouhým nábojem



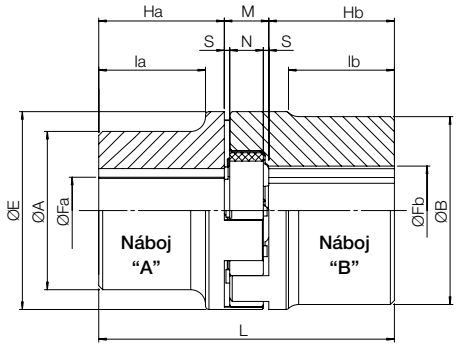

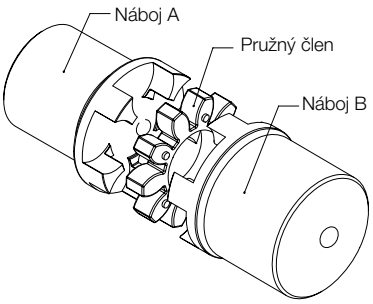

Oblast použití

- strojírenství
- čerpadla a kompresory
- dopravníková technika
- pohonná technika
- stavební a zemědělské stroje
- konstrukce energetických jednotek

Použití/pokyny

- komplet spojky je složen ze dvou nábojů a pružného členu
- LA – celková délka L při kombinaci náboje A-A
- LB – celková délka L při kombinaci náboje B-B
- výběr pružného členu na straně 820

Technická data

- teplotní odolnost -40 °C až 90 °C (krátkodobě až 120 °C)

Výhody/provedení

- vysoká odolnost vůči opotřebení
- tlumení vibrací díky pružnému prvku
- ochrana pohonu stroje proti poškození a prostoji ve výrobě
- odolnost vůči chemikáliím
- nízká hlučnost
- snadná montáž

Materiál

- náboj — šedá litina GG25, * slinutá ocel
- pružný člen — polyuretan
- k dodání také v ocelovém provedení

Velikost	Náboj A					Náboj B					E	LA	LB	M	S	N	Jedn.	Náboj A Obj. kód	Náboj B Obj. kód
	Fa	Fa max.	A	Ha	la	Fb	Fb max.	B	Hb	lb									
19/24 *	-	-	-	-	-	-	24	40	50	-	40	-	116	16	2,0	12	ks	-	F02994
24/32	8	24	40	50	44	10	32	55	60	-	55	118	138	18	2,0	14	ks	N05364	N04603
28/38	8	28	48	60	53	10	38	65	80	-	65	140	180	20	2,5	15	ks	N04420	N04421
38/45	14	38	66	80	72	14	45	80	110	-	80	184	244	24	3,0	18	ks	F09035	N04604
42/55	16	42	75	110	100	16	55	95	110	-	95	246	246	26	3,0	20	ks	N05365	N05370
48/60	16	48	85	110	99	16	60	105	140	-	105	248	308	28	3,5	21	ks	N04606	N05371
55/70	16	55	98	110	97	16	70	120	140	-	120	250	310	30	4,0	22	ks	N05366	N05372
65/75	20	65	115	140	126	20	75	135	140	-	135	315	315	35	4,5	26	ks	N05367	N05373
75/90	22	75	135	140	124	22	90	160	170	-	160	320	380	40	5,0	30	ks	N05368	N05374
90/100	30	90	160	170	151	30	100	180	210	191	200	385	465	45	5,5	34	ks	N05369	N04602

Poznámky k objednání

- všechny rozměry uvedeny v mm

Pružná spojka TRASCO® GRMB

S nábojem pro Taper Lock



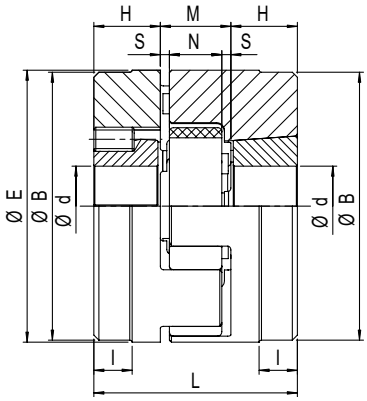

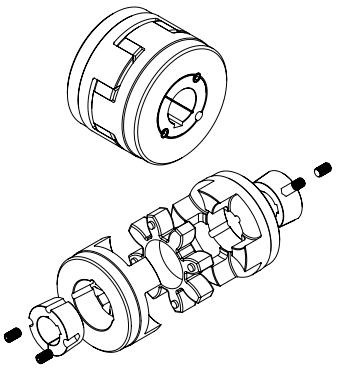

Taper Lock montáž z vnější strany

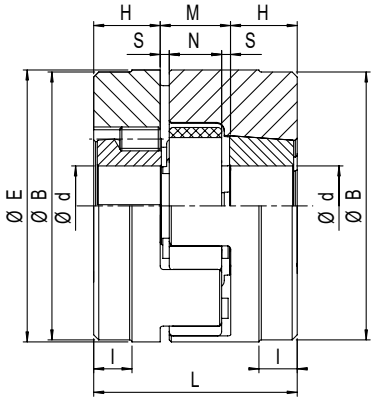

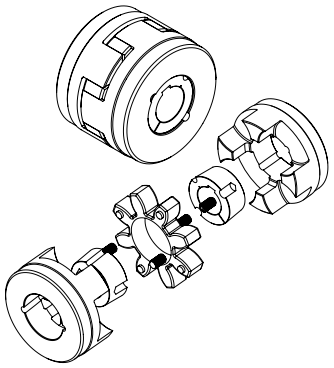

Taper Lock montáž z vnitřní strany

Oblast použití

- strojírenství
- čerpadla a kompresory
- dopravníková technika
- pohonná technika
- stavební a zemědělské stroje
- konstrukce energetických jednotek

Použití/pokyny

- komplet spojky je složen ze dvou nábojů a pružného členu
- výběr pouzdra Taper Lock v kapitole 8 – Spojení hřídel-náboj
- výběr pružného členu na straně 820

Technická data

- teplotní odolnost -40 °C až 90 °C (krátkodobě až 120 °C)

Výhody/provedení

- vysoká odolnost vůči opotřebení
- tlumení vibrací díky pružnému prvku
- ochrana pohonu stroje proti poškození a prostoji ve výrobě
- odolnost vůči chemikáliím
- nízká hlučnost
- snadná montáž

Materiál

- náboj — šedá litina GG25
- pružný člen — polyuretan

Velikost	Pouzdro Taper Lock	E	B	L	H	M	S	N	l	Jedn.	Taper Lock montáž z vnější strany Obj. kód	Taper Lock montáž z vnitřní strany Obj. kód
28/38	1108	65	65	66	23	20	2,5	15	-	ks	**N06247**	**N06250**
38/45	1108	80	78	70	23	24	3,0	18	15	ks	**N02702**	**N02710**
42/55	1610	95	94	78	26	26	3,0	20	16	ks	**N02703**	**N02711**
48/60	1615	105	104	106	39	28	3,5	21	28	ks	**N02704**	**N02712**
55/70	2012	120	118	96	33	30	4,0	22	20	ks	**N02705**	**N02713**
65/75	2012	135	133	101	33	35	4,5	26	19	ks	**N02706**	**N02714**
75/90	2517	160	158	130	45	40	5,0	30	36	ks	**N02707**	**N06253**
90/100	3535	200	180	223	89	45	5,5	34	70	ks	**N02709**	**-**

Poznámky k objednání

- k dodání bez upínacího pouzdra Taper Lock
- všechny rozměry uvedeny v mm

Přírubový náboj spojky TRASCO® GRFCF

Pro pružnou spojku GRFCF



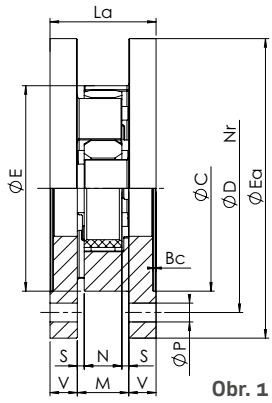

Obr. 1

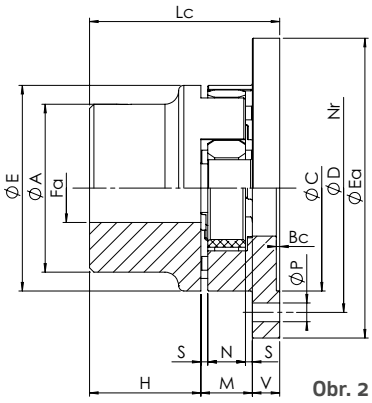

Obr. 2

Oblast použití

- těžké strojírenství
- konstrukce energetických jednotek

Použití/pokyny

- komplet složen z následujících kombinací:
  Obr. 1 - dva přírubové náboje a pružný člen
  Obr. 2 - přírubový náboj, standardní náboj a pružný člen
- výběr náboje na straně 811 – 815
- výběr pružného členu na straně 820

Technická data

- teplotní odolnost -40 °C až 90 °C (krátkodobě až 120 °C)

Výhody/provedení

- vysoká odolnost vůči opotřebení
- tlumení vibrací díky pružnému prvku
- ochrana pohonu stroje proti poškození a prostoji ve výrobě
- odolnost vůči chemikáliím
- nízká hlučnost
- snadná montáž

Materiál

- náboj tvárná litina GJS 400
- pružný člen polyuretan

Velikost	E	Fa max.	C	D	Počet děr Nr	P	H	Bc	V	M	S	N	La	Lc	Jedn.	Přírubový náboj Obj. kód
19/24	40	19	40	50	5	4,5	25	1,5	8	16	2,0	12	32	49	ks	N07988
24/32	55	24	40	65	5	4,5	30	1,5	8	18	2,0	14	34	56	ks	N07989
28/38	65	28	48	80	6	6,5	35	1,5	10	20	2,5	15	40	65	ks	F03951
38/45	80	38	66	95	6	6,5	45	1,5	10	24	3,0	18	44	79	ks	N07990
42/55	95	42	75	115	6	9,0	50	2,0	12	26	3,0	20	50	88	ks	N07991
48/60	105	48	85	125	8	9,0	56	2,0	12	28	3,5	21	52	96	ks	N07992
55/70	120	55	98	145	8	11,0	65	2,0	16	30	4,0	22	62	111	ks	N06248
65/75	135	65	115	160	10	11,0	75	2,0	16	35	4,5	26	67	126	ks	N07993
75/90	160	75	135	185	10	14,0	85	2,5	19	40	5,0	30	78	144	ks	N07994
90/100	200	90	160	225	12	14,0	100	3,0	20	45	5,5	34	85	165	ks	N06249

Poznámky k objednání

- všechny rozměry uvedeny v mm

Pružná spojka TRASCO® GRMALU

Se standardním nábojem

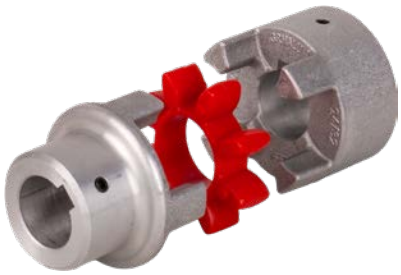

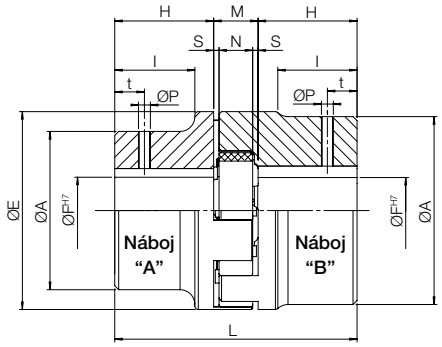

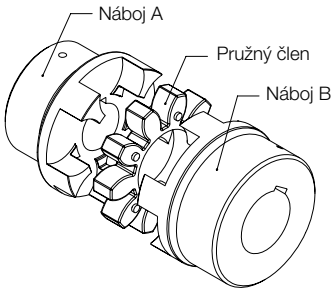

Oblast použití

- strojírenství
- čerpadla a kompresory
- dopravníková technika
- pohonná technika
- stavební a zemědělské stroje

Použití/pokyny

- komplet spojky je složen ze dvou nábojů a pružného členu
- výběr pružného členu na straně 820

Technická data

- teplotní odolnost -40 °C až 90 °C (krátkodobě až 120 °C)

Výhody/provedení

- vysoká odolnost vůči opotřebení
- tlumení vibrací díky pružnému prvku
- ochrana pohonu stroje proti poškození a prostoji ve výrobě
- odolnost vůči chemikáliím
- nízká hlučnost
- snadná montáž

Materiál

- náboj hliník
- pružný člen polyuretan

Velikost	F H7	A	l	E	H	L	M	S	N	t	P	Provedení	Jedn.	Náboj A Obj. kód	Náboj B Obj. kód
19/24	-	40	-	40	25	66	16	2,0	12	10	M5	bez díry	ks	-	F03259
	10	40	-	40	25	66	16	2,0	12	10	M5	hotová díra	ks	-	N07718
	11	40	-	40	25	66	16	2,0	12	10	M5	hotová díra	ks	-	N07719
	12	40	-	40	25	66	16	2,0	12	10	M5	hotová díra	ks	-	N07720
	14	40	-	40	25	66	16	2,0	12	10	M5	hotová díra	ks	-	N06271
	15	40	-	40	25	66	16	2,0	12	10	M5	hotová díra	ks	-	N07721
	16	40	-	40	25	66	16	2,0	12	10	M5	hotová díra	ks	-	N07722
	19	40	-	40	25	66	16	2,0	12	10	M5	hotová díra	ks	-	N07724
	20	40	-	40	25	66	16	2,0	12	10	M5	hotová díra	ks	-	N07725
	24	40	-	40	25	66	16	2,0	12	10	M5	hotová díra	ks	-	N07727
24/32	-	40	24	55	30	78	18	2,0	14	10	M5	bez díry	ks	F03260	-
	14	40	24	55	30	78	18	2,0	14	10	M5	hotová díra	ks	N07784	-
	15	40	24	55	30	78	18	2,0	14	10	M5	hotová díra	ks	N07785	-
	16	40	24	55	30	78	18	2,0	14	10	M5	hotová díra	ks	N07786	-
	18	40	24	55	30	78	18	2,0	14	10	M5	hotová díra	ks	N07787	-
	19	40	24	55	30	78	18	2,0	14	10	M5	hotová díra	ks	N02810	-
	20	40	24	55	30	78	18	2,0	14	10	M5	hotová díra	ks	N07788	-
	22	40	24	55	30	78	18	2,0	14	10	M5	hotová díra	ks	N07789	-
	24	40	24	55	30	78	18	2,0	14	10	M5	hotová díra	ks	N07790	-
	-	55	24	55	30	78	18	2,0	14	10	M5	bez díry	ks	-	F03261
	24	55	-	55	30	78	18	2,0	14	10	M5	hotová díra	ks	-	N07791
	25	55	-	55	30	78	18	2,0	14	10	M5	hotová díra	ks	-	N07792
	28	55	-	55	30	78	18	2,0	14	10	M5	hotová díra	ks	-	N07728
28/38	-	48	28	65	35	90	20	2,5	15	15	M6	bez díry	ks	F03262	-
	14	48	28	65	35	90	20	2,5	15	15	M6	hotová díra	ks	N07952	-
	15	48	28	65	35	90	20	2,5	15	15	M6	hotová díra	ks	N07953	-
	16	48	28	65	35	90	20	2,5	15	15	M6	hotová díra	ks	N07954	-
	18	48	28	65	35	90	20	2,5	15	15	M6	hotová díra	ks	N07955	-
	19	48	28	65	35	90	20	2,5	15	15	M6	hotová díra	ks	N07956	-
	20	48	28	65	35	90	20	2,5	15	15	M6	hotová díra	ks	N07957	-

Velikost	F H7	A	I	E	H	L	M	S	N	t	P	Provedení	Jedn.	Náboj A Obj. kód	Náboj B Obj. kód
28/38	22	48	28	65	35	90	20	2,5	15	15	M6	hotová díra	ks	N07958	-
	24	48	28	65	35	90	20	2,5	15	15	M6	hotová díra	ks	N07959	-
	25	48	28	65	35	90	20	2,5	15	15	M6	hotová díra	ks	N07960	-
	28	48	28	65	35	90	20	2,5	15	15	M6	hotová díra	ks	N07961	-
	-	65	28	65	35	90	20	2,5	15	15	M6	bez díry	ks	-	F03263
	30	65	-	65	35	90	20	2,5	15	15	M6	hotová díra	ks	-	N07962
	35	65	-	65	35	90	20	2,5	15	15	M6	hotová díra	ks	-	N07964
	38	65	-	65	35	90	20	2,5	15	15	M6	hotová díra	ks	-	N07965
38/45	-	66	37	80	45	114	24	3,0	18	15	M8	bez díry	ks	F03264	-
	24	66	37	80	45	114	24	3,0	18	15	M8	hotová díra	ks	N08605	-
	25	66	37	80	45	114	24	3,0	18	15	M8	hotová díra	ks	N08606	-
	28	66	37	80	45	114	24	3,0	18	15	M8	hotová díra	ks	N08607	-
	30	66	37	80	45	114	24	3,0	18	15	M8	hotová díra	ks	N08608	-
	32	66	37	80	45	114	24	3,0	18	15	M8	hotová díra	ks	N08609	-
	35	66	37	80	45	114	24	3,0	18	15	M8	hotová díra	ks	N08610	-
	38	66	37	80	45	114	24	3,0	18	15	M8	hotová díra	ks	N08611	-
	-	77	37	80	45	114	24	3,0	18	15	M8	bez díry	ks	-	F03265
	40	77	-	80	45	114	24	3,0	18	15	M8	hotová díra	ks	-	N08612
	42	77	-	80	45	114	24	3,0	18	15	M8	hotová díra	ks	-	N08613
42/55	-	95	-	95	50	126	26	3,0	20	20	M8	bez díry	ks	-	F03266
	25	95	-	95	50	126	26	3,0	20	20	M8	hotová díra	ks	-	N08614
	28	95	-	95	50	126	26	3,0	20	20	M8	hotová díra	ks	-	N08615
	30	95	-	95	50	126	26	3,0	20	20	M8	hotová díra	ks	-	N08616
	32	95	-	95	50	126	26	3,0	20	20	M8	hotová díra	ks	-	N08617
	35	95	-	95	50	126	26	3,0	20	20	M8	hotová díra	ks	-	N08618
	38	95	-	95	50	126	26	3,0	20	20	M8	hotová díra	ks	-	N08619
	40	95	-	95	50	126	26	3,0	20	20	M8	hotová díra	ks	-	N08620
	42	95	-	95	50	126	26	3,0	20	20	M8	hotová díra	ks	-	N08621
	45	95	-	95	50	126	26	3,0	20	20	M8	hotová díra	ks	-	N08622
	48	95	-	95	50	126	26	3,0	20	20	M8	hotová díra	ks	-	N08623
	50	95	-	95	50	126	26	3,0	20	20	M8	hotová díra	ks	-	N08624
	55	95	-	95	50	126	26	3,0	20	20	M8	hotová díra	ks	-	N08625
48/60	-	105	-	105	56	140	28	3,5	21	20	M8	bez díry	ks	-	F03267
	32	105	-	105	56	140	28	3,5	21	20	M8	hotová díra	ks	-	N08626
	35	105	-	105	56	140	28	3,5	21	20	M8	hotová díra	ks	-	N08627
	38	105	-	105	56	140	28	3,5	21	20	M8	hotová díra	ks	-	N08628
	40	105	-	105	56	140	28	3,5	21	20	M8	hotová díra	ks	-	N08629
	42	105	-	105	56	140	28	3,5	21	20	M8	hotová díra	ks	-	N08630
	45	105	-	105	56	140	28	3,5	21	20	M8	hotová díra	ks	-	N08631
	48	105	-	105	56	140	28	3,5	21	20	M8	hotová díra	ks	-	N08632
	50	105	-	105	56	140	28	3,5	21	20	M8	hotová díra	ks	-	N08633
	55	105	-	105	56	140	28	3,5	21	20	M8	hotová díra	ks	-	N08634
	60	105	-	105	56	140	28	3,5	21	20	M8	hotová díra	ks	-	N08635

Poznámky k objednání

- všechny rozměry uvedeny v mm

Pružný člen AR

Pro pružnou spojku GRMP a GRMALU

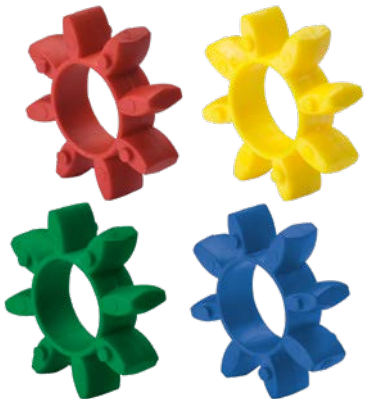

Materiál

- červený polyuretan (98 Shore A)
- žlutý polyuretan (92 Shore A)
- zelený polyuretan (64 Shore D)
- modrý polyuretan (80 Shore A)

Velikost	Průměr	Jedn.	Červený Obj. kód	Žlutý Obj. kód	Zelený Obj. kód	Modrý Obj. kód
19/24	40	ks	492072	T45324	N00351	N36404
24/32	55	ks	553664	T45325	N00352	N07729
28/38	65	ks	320446	T45326	N00353	N36405
38/45	80	ks	553667	T45327	N00354	N36406
42/55	95	ks	553669	T45328	F15336	-
48/60	105	ks	553671	T45329	N00355	-
55/70	120	ks	553673	T45330	N00356	-
65/75	135	ks	553675	T45331	N00357	-
75/90	160	ks	553676	T45332	N05362	-
90/100	200	ks	553677	487532	N05363	-
100/110	225	ks	F03256	N00350	N36407	-
110/125	255	ks	F03257	N00349	N36408	-
125/145	290	ks	F03258	N36409	N36410	-
140/160	320	ks	N36401	-	-	-
160/185	370	ks	N36402	-	-	-
180/200	420	ks	N36403	-	-	-

Poznámky k objednání

- všechny rozměry uvedeny v mm

Pružné spojky HRC®

Spojky HRC® nabízejí úsporné řešení pro přenos vysokých krouticích momentů za absorpce špičkových zatížení a úhlových vibrací. Jsou vhodné i do znečištěného prostředí.



Technické vlastnosti pružné spojky HRC®

Velikost	T_{KN} [Nm]	T_{Kmax} [Nm]	J [10^{-4} kg m²]	C_{Tdyn} [Nm/°]	ΔKa [mm]	ΔKr [mm]	ΔKw [°]	Hmotnost* [kg]
70	31,5	72	8,5	-	0,2	0,3	1	1,2
90	80,0	180	11,5	-	0,5	0,3	1	2,2
110	160,0	360	40,0	65	0,6	0,3	1	6,2
130	315,0	720	78,0	130	0,8	0,4	1	9,0
150	600,0	1.500	181,0	175	0,9	0,4	1	12,4
180	950,0	2.350	434,0	229	1,1	0,4	1	18,8
230	2.000,0	5.000	1.206,8	587	1,3	0,5	1	36,3
280	3.150,0	7.200	4.465,3	1.025	1,7	0,5	1	73,3

* hodnoty platné pro kompletní spojku se standardními náboji a předvrtanými dírami

Přenášený výkon [kW]

Otáčky [min^{-1}]	Velikost spojky							
	70	90	110	130	150	180	230	280
100	0,33	0,84	1,68	3,3	6,28	9,95	20,9	33
200	0,66	1,68	3,35	6,6	12,60	19,90	41,9	65
400	1,32	3,35	6,70	13,2	25,10	39,80	83,8	132
600	1,98	5,03	10,10	19,8	37,70	59,70	126,0	198
720	2,37	6,03	12,10	23,8	45,20	71,60	151,0	238
800	2,64	6,70	13,40	26,4	50,30	79,60	168,0	264
960	3,17	8,04	16,10	31,7	60,30	95,50	201,0	317
1.200	3,96	10,10	20,10	39,6	75,40	119,00	251,0	396
1.440	4,75	12,10	24,10	47,5	90,50	143,00	302,0	475
1.600	5,28	13,40	26,80	52,8	101,00	159,00	335,0	528
1.800	5,94	15,10	30,20	59,4	113,00	179,00	377,0	594
2.000	6,60	16,80	33,50	66,0	126,00	199,00	419,0	660
2.200	7,26	18,40	36,90	72,6	138,00	219,00	461,0	726
2.400	7,92	20,10	40,20	79,2	151,00	239,00	503,0	-
2.600	8,58	21,80	43,60	85,8	163,00	259,00	545,0	-
2.880	9,50	24,10	48,30	95,0	181,00	286,00	-	-
3.000	9,90	25,10	50,30	99,0	188,00	298,00	-	-
3.600	11,90	30,10	60,30	118,0	226,00	-	-	-

T_{KN} jmenovitý krouticí moment
T_{Kmax} maximální krouticí moment
J moment setrvačnosti
C_{Tdyn} dynamická torzní tuhost
ΔKa maximální axiální výchylka
ΔKr maximální radiální výchylka
ΔKw maximální úhlová výchylka

Pružná spojka HRC®

Se standardním nábojem



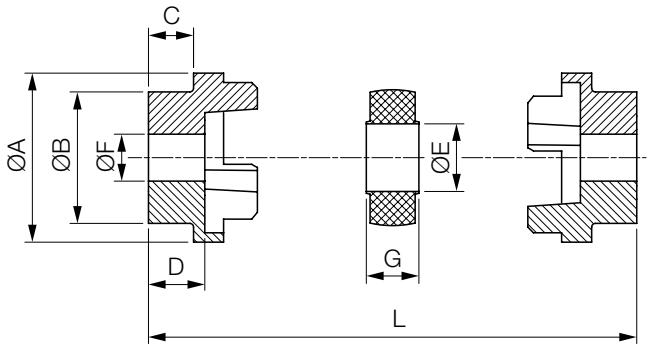

Oblast použití

- strojírenství
- dopravníková technika
- pohonná technika

Použití/pokyny

- komplet spojky je složen ze dvou nábojů a pružného členu
- výběr pružného členu na straně 824
- vhodné do znečištěného prostředí

Výhody/provedení

- vysoká odolnost vůči opotřebení
- tlumení vibrací díky pružnému prvku
- nízká hlučnost
- snadná montáž

Materiál

- náboj šedá litina GG25
- pružný člen černý polyuretan

Technická data

- teplotní odolnost -20 °C až 80 °C (krátkodobě až 120 °C)

Velikost	F	F max.	A	B	E	G	C	D	L	Jedn.	Náboj Obj. kód
70	10	32	69	60	31	18,0	20	23,5	65,0	ks	**T83173**
90	10	42	85	70	32	22,5	26	30,0	82,5	ks	**T83174**
110	10	55	112	100	45	29,0	37	45,0	119,0	ks	**T83175**
130	20	60	130	105	50	36,0	39	47,5	131,0	ks	**T83176**
150	20	70	150	115	62	40,0	46	56,0	152,0	ks	**T83177**
180	28	80	180	125	77	49,0	58	70,0	189,0	ks	**T83178**
230	45	100	225	155	99	59,5	77	90,0	239,5	ks	**T83179**
280	55	115	275	206	119	74,5	90	105,5	285,5	ks	**T83180**

Poznámky k objednání

- všechny rozměry uvedeny v mm

Pružná spojka HRC®

S nábojem pro Taper Lock



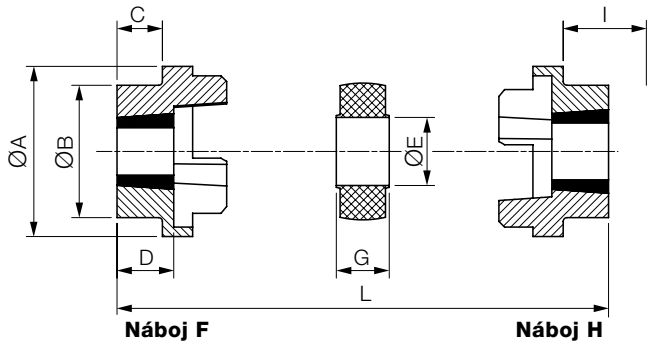

Oblast použití

- strojírenství
- dopravníková technika
- pohonná technika

Použití/pokyny

- komplet spojky je složen ze dvou nábojů a pružného členu
- náboj F – montáž upínacího pouzdra Taper Lock z vnitřní strany
- náboj H – montáž upínacího pouzdra Taper Lock z vnější strany
- I – prostor potřebný k utažení nebo povolení všech pouzder (u kratšího imbusového klíče se může rozměr zmenšit)
- výběr pouzdra Taper Lock v kapitole 8 – Spojení hřídel-náboj
- výběr pružného členu na straně 824

Technická data

- teplotní odolnost -20 °C až 80 °C (krátkodobě až 120 °C)

Výhody/provedení

- vysoká odolnost vůči opotřebení
- tlumení vibrací díky pružnému prvku
- nízká hlučnost
- snadná montáž

Materiál

- náboj šedá litina GG25
- pružný člen černý polyuretan

Velikost	Pouzdro Taper Lock	A	B	E	G	C	D	I	L	Jedn.	Náboj F Obj. kód	Náboj H Obj. kód
70	1008	69	60	31	18,0	20,0	23,5	29	65,0	ks	T35647	T35646
90	1108	85	70	32	22,5	19,5	23,5	29	69,5	ks	T35660	T35648
110	1610	112	100	45	29,0	18,5	26,5	38	82,0	ks	T35661	T35654
130	1610	130	105	50	36,0	18,0	26,5	38	89,0	ks	T35662	T35655
150	2012	150	115	62	40,0	23,5	33,5	42	107,0	ks	T35663	T35656
180	2517	180	125	77	49,0	34,5	46,5	48	142,0	ks	T35664	T35657
230	3020	225	155	99	59,5	39,5	52,5	55	164,5	ks	T35666	T35658
280	3525	275	206	119	74,5	51,0	66,5	67	207,5	ks	T35667	T35659

Poznámky k objednání

- k dodání bez upínacího pouzdra Taper Lock
- všechny rozměry uvedeny v mm

Pružný člen

Pro pružnou spojku HRC®



Materiál

- černý polyuretan (92 – 94 Shore A)

Velikost	Jedn.	Obj. kód
70	ks	**T35668**
90	ks	**T35669**
110	ks	**T35670**
130	ks	**T35671**
150	ks	**T35672**
180	ks	**T35673**
230	ks	**T35674**
280	ks	**T35675**

Poznámky k objednání

- všechny rozměry uvedeny v mm

Zubové spojky SITEX®

Zubové spojky se skládají ze dvou ozubených nábojů, které jsou spojeny objímkou s vnitřním ozubením. Kompenzují axiální, radiální a úhlovou výchylku spojovaných hřídelí. Zubové spojky jsou vhodné pro horizontální i vertikální polohu, montáž je rychlá a jednoduchá. Spojky jsou vhodné do pracovní teploty -25 °C až 90 °C, krátkodobě až do 125 °C. Komponenty spojky jsou rezistentní vůči hydraulickým kapalinám a všem typům maziv.



Technické vlastnosti zubové spojky SITEX®

Velikost	T_{KN} [Nm]	T_{Kmax} [Nm]	T_{KW} [Nm]	Přenášený výkon [kW]										n_{max} [min^{-1}]	J^* [10^{-6} kg m^2]
				n = 500 [min^{-1}]		n = 750 [min^{-1}]		n = 1.000 [min^{-1}]		n = 1.500 [min^{-1}]		n = 3.000 [min^{-1}]			
				norm.	max.	norm.	max.	norm.	max.	norm.	max.	norm.	max.		
14	10	30	5,0	0,5	1,6	0,8	2,4	1,0	3,1	1,6	4,7	3,1	9,4	14.000	26
19	16	48	8,0	0,8	2,5	1,3	3,8	1,7	5,0	2,5	7,5	5,0	15,1	11.800	54
24	21	63	10,5	1,1	3,3	1,6	4,9	2,2	6,6	3,3	9,9	6,6	19,8	10.500	88
28	45	135	22,5	2,4	7,1	3,5	10,6	4,7	14,1	7,1	21,2	14,1	42,4	8.500	312
32	60	180	30,0	3,1	9,4	4,7	14,1	6,3	18,8	9,4	28,3	18,8	56,5	7.600	572
38	81	243	40,5	4,2	12,7	6,4	19,1	8,5	25,4	12,7	38,2	25,4	76,3	6.700	877
42	100	300	50,0	5,2	15,7	7,9	23,6	10,5	31,4	15,7	47,1	31,4	94,2	6.000	1.467
48	142	426	71,0	7,4	22,4	11,2	33,6	14,9	44,8	22,3	67,1	44,6	134,3	5.580	1.869
55	285	570	142,5	14,9	29,8	21,7	43,5	29,0	58,0	43,5	87,0	87,0	174,0	4.800	4.655
65	380	1.140	190,0	19,9	59,7	29,8	89,5	39,8	119,4	59,7	179,1	119,4	358,1	4.000	10.542
80	700	2.100	350,0	36,6	109,9	55,0	164,9	73,3	219,9	109,9	329,8	219,9	659,7	3.100	36.774
100	1.210	3.630	605,0	63,4	190,1	95,0	285,1	126,7	380,1	190,1	570,2	380,1	1.140,3	3.000	95.742
125	2.500	7.500	1.250,0	130,9	392,7	196,3	589,0	261,8	785,3	392,7	1.178,0	-	-	2.100	329.397

* hodnoty platné pro kompletní spojku s oběma krátkými náboji a s maximálními dírami

Výchylky

Velikost	ΔK_a [mm]	ΔK_r [mm]	ΔK_w [°]
14	±1	±0,3	±1
19	±1	±0,3	±1
24	±1	±0,3	±1
28	±1	±0,4	±1
32	±1	±0,4	±1
38	±1	±0,4	±1
42	±1	±0,4	±1
48	±1	±0,4	±1
55	±1	±0,4	±1
65	±1	±0,6	±1
80	±1	±0,7	±1
100	±1	±0,8	±1
125	±1	±1,1	±1

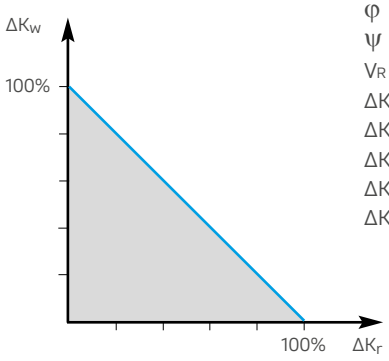

T_{KN}	jmenovitý kroutící moment
T_{Kmax}	maximální kroutící moment
T_{KW}	reverzní kroutící moment
n_{max}	maximální otáčky
C_{Tdyn}	dynamická torzní tuhost
φ	úhel pootočení
ψ	tlumicí faktor
V_R	rezonanční faktor
ΔK_a	maximální axiální výchylka
ΔK_r	maximální radiální výchylka
ΔK_w	maximální úhlová výchylka
ΔK_{rA}	skutečná radiální výchylka
ΔK_{wA}	skutečná úhlová výchylka

$$\frac{\Delta K_{rA}}{\Delta K_r} + \frac{\Delta K_{wA}}{\Delta K_w} \leq 1$$

Při současném působení radiální i úhlové výchylky je nutno korigovat maximální hodnoty dle výše uvedeného grafu a vzorce.

Axiální výchylka

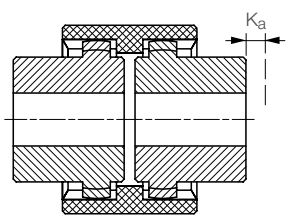

Úhlová výchylka

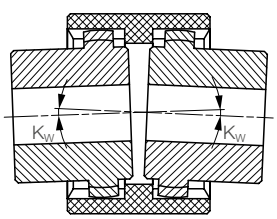

Radiální výchylka

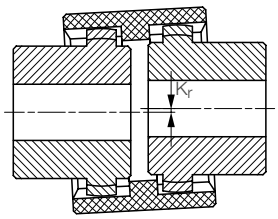

Úhlová a radiální výchylka

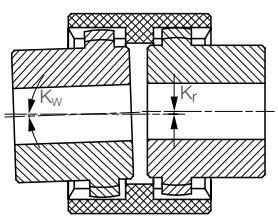

Zubová spojka SITEX® GDM

S krátkým a dlouhým nábojem



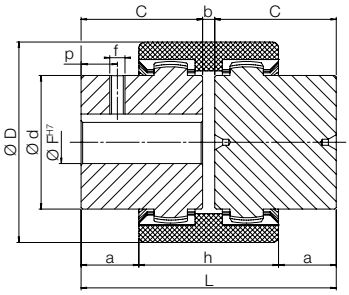

Typ 1 (krátký + krátký náboj)

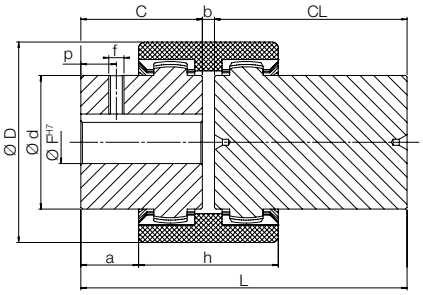

Typ 2 (krátký + dlouhý náboj)

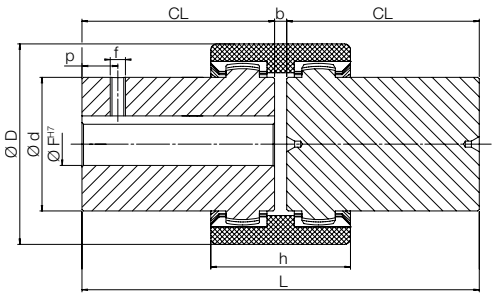

Typ 3 (dlouhý + dlouhý náboj)

Oblast použití
- strojírenství
- kompenzace nesouososti (axiální, radiální, úhlové)

Použití/pokyny
- komplet spojky je složen ze dvou nábojů a objímky
- výběr objímky na straně 830

Technická data
- teplotní odolnost -25 °C až 90 °C (krátkodobě až 125 °C)

Výhody/provedení
- nízké momenty setrvačnosti
- lze dodat s ATEX certifikátem
- bezúdržbová
- odolnost vůči chemikáliím
- nízká hlučnost
- snadná montáž

Materiál
- náboj ocel
- objímka superpolyamid 6.6

Velikost	F H7	D	d	C	CL	b	a	h	L			f	p	Jedn.	Krátký náboj Obj. kód	Dlouhý náboj Obj. kód
									Typ 1	Typ 2	Typ 3					
	-	40	24,5	23	30	4	6,5	37	50	57	64	-	-	ks	F03029	N05375
	8	40	24,5	23	-	4	6,5	37	50	-	-	M5	6	ks	N06302	-
14	11	40	24,5	23	-	4	6,5	37	50	-	-	M5	6	ks	N06303	-
	12	40	24,5	23	-	4	6,5	37	50	-	-	M5	6	ks	N06304	-
	14	40	24,5	23	-	4	6,5	37	50	-	-	M5	6	ks	N06305	-
	-	48	30,0	25	-	4	8,5	37	54	-	-	-	-	ks	N04562	-
	11	48	30,0	25	-	4	8,5	37	54	-	-	M5	6	ks	N06306	-
	14	48	30,0	25	-	4	8,5	37	54	-	-	M5	6	ks	N06307	-
19	16	48	30,0	25	-	4	8,5	37	54	-	-	M5	6	ks	N06308	-
	18	48	30,0	25	-	4	8,5	37	54	-	-	M5	6	ks	N06309	-
	19	48	30,0	25	-	4	8,5	37	54	-	-	M5	6	ks	N06310	-
	-	52	35,0	26	50	4	7,5	41	56	80	104	-	-	ks	F14014	N05376
	11	52	35,0	26	-	4	7,5	41	56	-	-	M5	6	ks	N06312	-
	14	52	35,0	26	-	4	7,5	41	56	-	-	M5	6	ks	N06313	-
24	19	52	35,0	26	-	4	7,5	41	56	-	-	M5	6	ks	N06314	-
	20	52	35,0	26	-	4	7,5	41	56	-	-	M5	6	ks	N06315	-
	22	52	35,0	26	-	4	7,5	41	56	-	-	M5	6	ks	N06316	-
	24	52	35,0	26	-	4	7,5	41	56	-	-	M5	6	ks	N06238	-
	-	66	43,0	40	60	4	18,5	47	84	104	124	-	-	ks	N04563	N05377
28	11	66	43,0	40	-	4	18,5	47	84	-	-	M8	10	ks	N06317	-
	16	66	43,0	40	-	4	18,5	47	84	-	-	M8	10	ks	N06318	-

Velikost	F H7	D	d	C	CL	b	a	h	L			f	p	Jedn.	Krátký náboj Obj. kód	Dlouhý náboj Obj. kód
									Typ 1	Typ 2	Typ 3					
28	19	66	43,0	40	-	4	18,5	47	84	-	-	M8	10	ks	N06319	-
	20	66	43,0	40	-	4	18,5	47	84	-	-	M8	10	ks	N06320	-
	22	66	43,0	40	-	4	18,5	47	84	-	-	M8	10	ks	N06321	-
	24	66	43,0	40	-	4	18,5	47	84	-	-	M8	10	ks	N06322	-
	25	66	43,0	40	-	4	18,5	47	84	-	-	M8	10	ks	N06323	-
	28	66	43,0	40	-	4	18,5	47	84	-	-	M8	10	ks	N06324	-
32	-	76	50,0	40	60	4	17,5	48	84	104	124	-	-	ks	N04564	N05378
	14	76	50,0	40	-	4	17,5	48	84	-	-	M8	10	ks	N06328	-
	20	76	50,0	40	-	4	17,5	48	84	-	-	M8	10	ks	N06329	-
	22	76	50,0	40	-	4	17,5	48	84	-	-	M8	10	ks	N06330	-
	24	76	50,0	40	-	4	17,5	48	84	-	-	M8	10	ks	N06331	-
	25	76	50,0	40	-	4	17,5	48	84	-	-	M8	10	ks	N06332	-
	28	76	50,0	40	-	4	17,5	48	84	-	-	M8	10	ks	N06333	-
	30	76	50,0	40	-	4	17,5	48	84	-	-	M8	10	ks	N01643	-
	32	76	50,0	40	-	4	17,5	48	84	-	-	M8	10	ks	N06334	-
38	-	83	58,0	40	80	4	18,0	48	84	124	164	-	-	ks	N00347	N00348
	14	83	58,0	40	-	4	18,0	48	84	-	-	M8	10	ks	N06335	-
	19	83	58,0	40	-	4	18,0	48	84	-	-	M8	10	ks	N06336	-
	20	83	58,0	40	-	4	18,0	48	84	-	-	M8	10	ks	N06337	-
	24	83	58,0	40	-	4	18,0	48	84	-	-	M8	10	ks	N06338	-
	28	83	58,0	40	-	4	18,0	48	84	-	-	M8	10	ks	N06339	-
	32	83	58,0	40	-	4	18,0	48	84	-	-	M8	10	ks	N06340	-
	38	83	58,0	40	-	4	18,0	48	84	-	-	M8	10	ks	N06341	-
42	-	92	65,0	42	110	4	18,5	51	88	156	224	-	-	ks	N04565	N05379
	14	92	65,0	42	-	4	18,5	51	88	-	-	M8	10	ks	N06342	-
	25	92	65,0	42	-	4	18,5	51	88	-	-	M8	10	ks	N06343	-
	28	92	65,0	42	-	4	18,5	51	88	-	-	M8	10	ks	N06344	-
	32	92	65,0	42	-	4	18,5	51	88	-	-	M8	10	ks	N06345	-
	38	92	65,0	42	-	4	18,5	51	88	-	-	M8	10	ks	N06346	-
	42	92	65,0	42	-	4	18,5	51	88	-	-	M8	10	ks	N06347	-
48	-	100	68,0	50	110	4	27,0	50	104	164	224	-	-	ks	N04418	N04445
	18	100	68,0	50	-	4	27,0	50	104	-	-	M8	10	ks	N06348	-
	19	100	68,0	50	-	4	27,0	50	104	-	-	M8	10	ks	N06349	-
	25	100	68,0	50	-	4	27,0	50	104	-	-	M8	10	ks	N06350	-
	32	100	68,0	50	-	4	27,0	50	104	-	-	M8	10	ks	N06351	-
	38	100	68,0	50	-	4	27,0	50	104	-	-	M8	10	ks	N06352	-
	42	100	68,0	50	-	4	27,0	50	104	-	-	M8	10	ks	N06353	-
	48	100	68,0	50	-	4	27,0	50	104	-	-	M8	10	ks	N06354	-
55	-	120	82,0	60	110	4	29,5	65	124	174	224	-	-	ks	N05380	N05381
65	-	142	96,0	70	140	4	35,5	73	144	214	284	-	-	ks	N04566	-
	19	142	96,0	70	-	4	35,5	73	144	-	-	M10	20	ks	N06355	F04091
	38	142	96,0	70	-	4	35,5	73	144	-	-	M10	20	ks	N06356	-
	42	142	96,0	70	-	4	35,5	73	144	-	-	M10	20	ks	N06357	-
	48	142	96,0	70	-	4	35,5	73	144	-	-	M10	20	ks	N06358	-
	55	142	96,0	70	-	4	35,5	73	144	-	-	M10	20	ks	N06359	-
	60	142	96,0	70	-	4	35,5	73	144	-	-	M10	20	ks	N06360	-
	65	142	96,0	70	-	4	35,5	73	144	-	-	M10	20	ks	N06361	-
80	-	175	124,0	90	-	6	46,5	93	186	-	-	-	-	ks	N04567	-
100	-	210	152,0	110	-	8	63,0	102	228	-	-	-	-	ks	N04568	-
125	-	270	192,0	140	-	10	78,0	134	290	-	-	-	-	ks	N04569	-

Poznámky k objednání

- všechny rozměry uvedeny v mm

Zubová spojka SITEX® Nylex GDN

S polyamidovými náboji s hotovou dírou



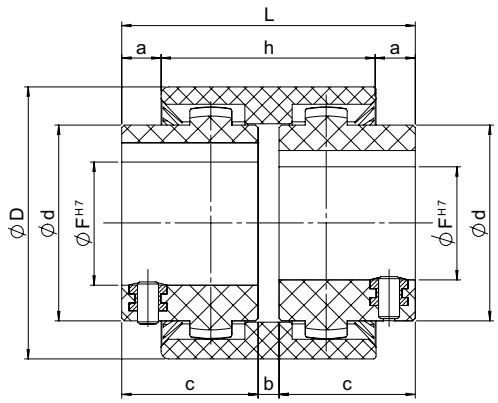

Oblast použití

- strojírenství
- kompenzace nesouososti (axiální, radiální, úhlové)

Použití/pokyny

- komplet spojky je složen ze dvou nábojů a objímky
- výběr objímky na straně 830

Technická data

- teplotní odolnost -25 °C až 90 °C

Výhody/provedení

- nízké momenty setrvačnosti
- lze dodat s ATEX certifikátem
- bezúdržbová
- odolnost vůči chemikáliím
- nízká hlučnost
- snadná montáž

Materiál

- náboj polyamid

Velikost	F H7	D	d	c	b	L	h	a	Jedn.	Náboj Obj. kód
14	7	40	25,0	23	4	50	37	6,5	ks	N07895
	9	40	25,0	23	4	50	37	6,5	ks	N07896
	10	40	25,0	23	4	50	37	6,5	ks	N07897
	11	40	25,0	23	4	50	37	6,5	ks	N07898
	12	40	25,0	23	4	50	37	6,5	ks	N07899
	14	40	25,0	23	4	50	37	6,5	ks	N07798
19	14	48	31,5	25	4	54	37	8,5	ks	N07717
	17	48	31,5	25	4	54	37	8,5	ks	N07900
	19	48	31,5	25	4	54	37	8,5	ks	N07901
24	10	52	37,5	26	4	56	41	7,5	ks	N07902
	14	52	37,5	26	4	56	41	7,5	ks	N07903
	16	52	37,5	26	4	56	41	7,5	ks	N07904
	19	52	37,5	26	4	56	41	7,5	ks	N07905
	20	52	37,5	26	4	56	41	7,5	ks	N07906
	24	52	37,5	26	4	56	41	7,5	ks	N07907

Poznámky k objednání

- všechny rozměry uvedeny v mm

Zubová spojka SITEX® Nylex GDNV

S polyamidovým nábojem a nábojem s objímkou



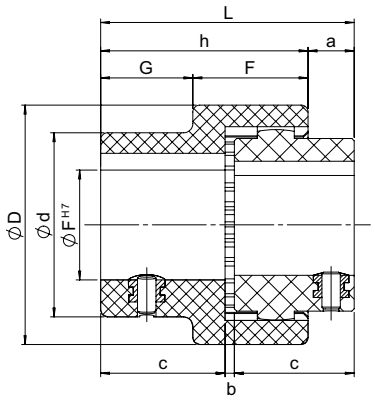

Oblast použití

- strojírenství
- kompenzace nesouososti (axiální, úhlové)

Použití/pokyny

- komplet spojky je složen z náboje a náboje s objímkou
- výběr náboje na straně 828

Technická data

- teplotní odolnost -25 °C až 90 °C

Výhody/provedení

- nízké momenty setrvačnosti
- lze dodat s ATEX certifikátem
- bezúdržbová
- odolnost vůči chemikáliím
- nízká hlučnost
- snadná montáž

Materiál

- náboj s objímkou polyamid

Velikost	F H7	D	d	c	b	L	h	a	F	G	Jedn.	Náboj s objímkou Obj. kód
14	14	40	25,0	23	2	48	40	8	23	17	ks	**N08008**
19	18	48	31,5	25	2	52	42	9	23	19	ks	**N07694**
	19	48	31,5	25	2	52	42	9	23	19	ks	**N08010**
24	19	52	37,5	26	2	54	45	10	25	20	ks	**N08011**
	20	52	37,5	26	2	54	45	10	25	20	ks	**N08012**
	24	52	37,5	26	2	54	45	10	25	20	ks	**N08013**

Poznámky k objednání

- všechny rozměry uvedeny v mm

Objímka AD

Pro zubovou spojku GDM a GDN



Materiál

- superpolyamid 6.6

Velikost	Jedn.	Obj. kód
14	ks	**N04181**
19	ks	**N04555**
24	ks	**F14015**
28	ks	**N04556**
32	ks	**N04557**
38	ks	**N04178**
42	ks	**N04558**
48	ks	**N04419**
55	ks	**N05382**
65	ks	**F04084**
80	ks	**N04559**
100	ks	**N04560**
125	ks	**N04561**

Poznámky k objednání

- všechny rozměry uvedeny v mm

Zubové ocelové spojky SITEX® ST



Zubové ocelové spojky jsou kompletně vyrobeny z vysoce kvalitní oceli. Zubové spojky se skládají ze dvou ozubených nábojů, které jsou spojeny objímkou s vnitřním ozubením. Speciální profil ozubení OPTIGEAR dovoluje přenos velmi vysokých krouticích momentů a kompenzaci axiální, úhlové a radiální výchylky (pouze u provedení se 2 náboji). Doporučené rozmezí pracovní teploty spojky je -10 °C až 80 °C.

Technické vlastnosti zubových ocelových spojek SITEX® ST

Se speciálním designem ozubení OPTIGEAR je kontaktní plocha větší než u běžných ozubení. Povrchové napětí je redukováno, a proto má spojka delší životnost. Vůle, stejně jako rázy při zpětném pohybu, jsou redukovány na minimum a spojka tedy umožňuje optimální přenos krouticího momentu a snižování vibrací. Díky výjimečné schopnosti přenášení krouticího momentu jsou zubové ocelové spojky nejkompaktnějším řešením pro bezpečný přenos krouticího momentu z pohledu hmotnosti a zástavbového prostoru.

Zubové ocelové spojky jsou chráněny proti korozi speciální povrchovou úpravou. Montáž a demontáž je proto možná i po mnoha letech provozu ve složitých podmínkách okolního prostředí.

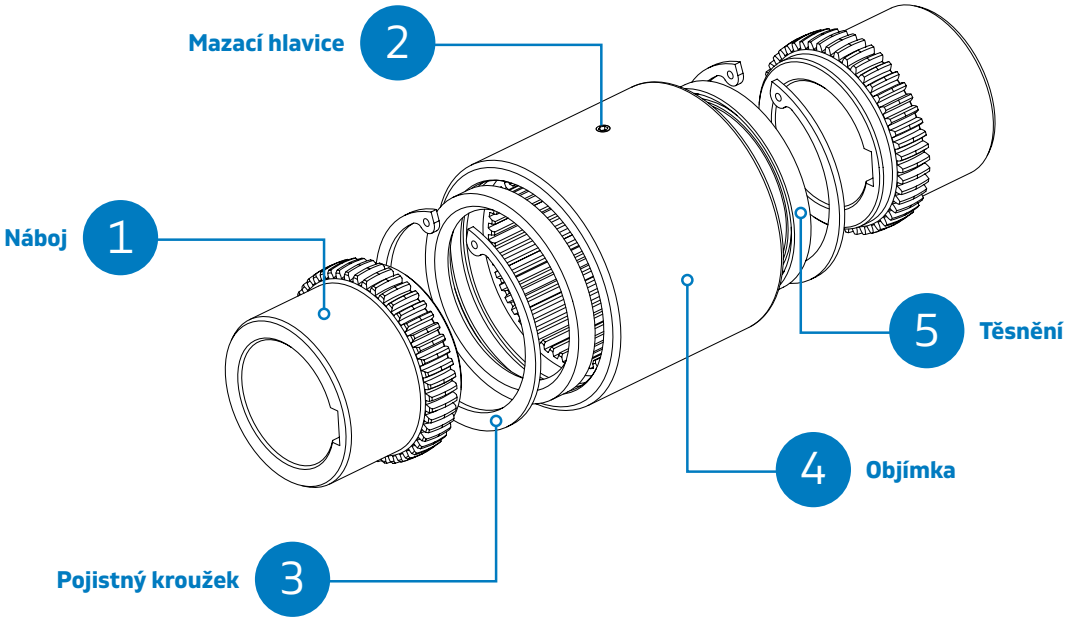

Typy spojek

GSTC
Standardní typ se 2 náboji a 1 objímkou. Dovoluje axiální, úhlovou a radiální výchylku. Dostupný rovněž s dlouhým nábojem. Nabízí kompaktní, výkonné provedení a jednoduchou montáž.

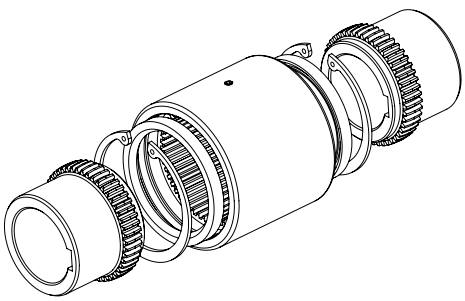

GSTCV
Standardní typ s 1 nábojem a 1 objímkou. Dostupný rovněž v dlouhém provedení. Nabízí ekonomické řešení pro aplikace bez radiální vůle.

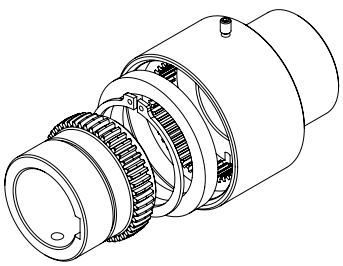

Zubová ocelová spojka SITEX® ST GSTC

Krátký a dlouhý náboj spojky GSTC



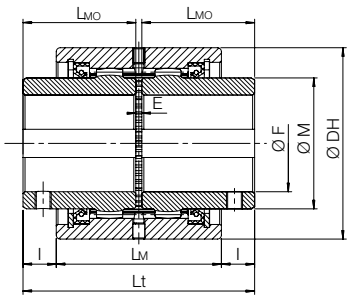

Typ 1 (krátký + krátký náboj)

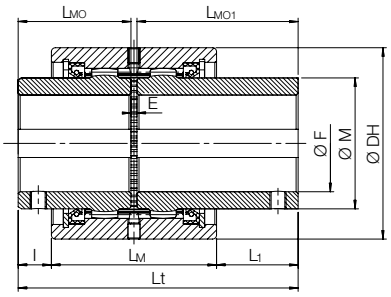

Typ 2 (krátký + dlouhý náboj)

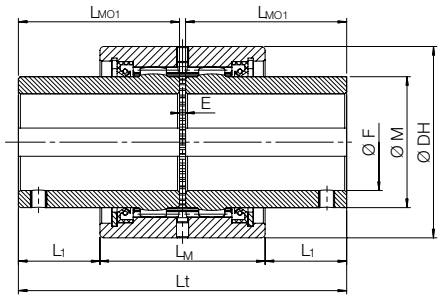

Typ 3 (dlouhý + dlouhý náboj)

Oblast použití
- těžké strojírenství

Použití/pokyny
- komplet spojky je složen ze dvou nábojů a objímky
- před použitím je nutné nanést mazací tuk do oblasti ozubení
- výběr objímky na straně 833

Technická data
- teplotní odolnost -10 °C až 80 °C

Výhody/provedení
- přenos vysokých krouticích momentů
- kompenzace nesouososti (axiální, radiální, úhlové)

Materiál
- náboj ocel
- objímka ocel

Velikost	DH	E	F max.	M	LM	I	LMO	L1	LMO1	Lt			Hmotnost [kg/ks]	Jedn.	Krátký náboj Obj. kód	Dlouhý náboj Obj. kód
										Typ 1	Typ 2	Typ 3				
28	70	3	28	40	61	12,0	41,0	31,0	60,0	85	104,0	123	1,4	ks	N04168	N04174
38	85	3	38	55	65	17,5	48,5	49,0	80,0	100	131,5	163	2,2	ks	N04210	N04211
48	95	3	48	65	82	16,5	56,0	40,5	80,0	115	139,0	163	3,1	ks	N04215	N04216
62	120	4	62	85	90	25,0	68,0	57,0	100,0	140	172,0	204	5,7	ks	N04220	N04221
82	145	4	82	110	96	28,5	74,5	73,5	119,5	153	198,0	243	8,8	ks	N04305	N04306
98	175	5	98	130	113	28,5	82,5	86,0	140,0	170	227,5	285	14,6	ks	N04310	N04311
110	198	6	110	150	130	43,0	105,0	112,5	174,5	216	285,5	355	23,3	ks	N04315	N04316
133	230	8	133	180	175	56,5	140,0	124,0	207,5	288	355,5	423	39,7	ks	N04320	N04321
155	270	10	155	210	214	58,0	160,0	123,0	225,0	330	395,0	460	66,5	ks	N04323	N04324
170	300	10	170	230	240	65,0	180,0	130,0	245,0	370	435,0	500	94,0	ks	N04326	N04327

T_{KN}	jmenovitý kroutící moment	n_{max}	maximální otáčky	ΔK_W	maximální úhlová výchylka
T_{Kmax}	maximální kroutící moment	ΔK_r	maximální radiální výchylka	J	moment setrvačnosti

Velikost	T_{KN} [Nm]	T_{Kmax} [Nm]	n_{max} [min^{-1}]	ΔK_r [mm]	ΔK_W* [°]	J** [10^{-4} kg m^2]
28	600	1.200	7.700	2 x 1°	0,13	9,8
38	850	1.700	5.800	2 x 1°	0,13	22,7
48	1.300	2.600	5.100	2 x 1°	0,22	43,0
62	2.200	4.400	4.000	2 x 1°	0,22	124,0
82	3.800	7.600	3.200	2 x 1°	0,24	285,0
98	7.000	14.000	2.750	2 x 1°	0,39	693,0
110	10.000	20.000	2.300	2 x 1°	0,48	1.327,0
133	15.000	30.000	2.000	2 x 1°	0,79	3.260,0
155	24.000	48.000	1.650	2 x 1°	1,05	7.606,0
170	34.000	68.000	1.550	2 x 1°	1,31	13.235,0

Poznámky k objednání
- * maximální statická výchylka pro správnou montáž
- ** hodnoty platné pro kompletní spojku Typ 1 s maximálními dírami
- všechny rozměry uvedeny v mm

Objímka
Pro zubovou ocelovou spojku GSTC



Materiál
- ocel

Velikost	Jedn.	Obj. kód
28	ks	N04173
38	ks	N04214
48	ks	N04219
62	ks	N04224
82	ks	N04309
98	ks	N04314
110	ks	N04319
133	ks	N04322
155	ks	N04325
170	ks	N04328

Poznámky k objednání
- všechny rozměry uvedeny v mm

Zubová ocelová spojka SITEX® ST GSTCV

Krátký a dlouhý náboj s objímkou spojky GSTCV



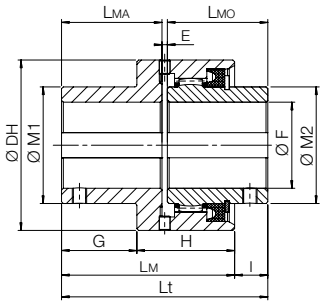

Typ 1 (krátký s objímkou + krátký náboj)

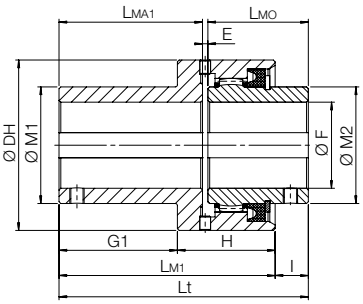

Typ 2 (dlouhý s objímkou + krátký náboj)

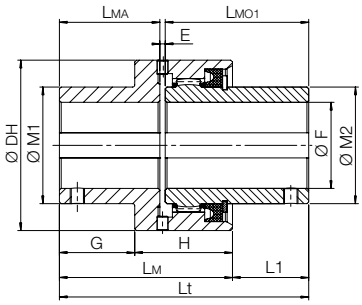

Typ 3 (krátký s objímkou + dlouhý náboj)

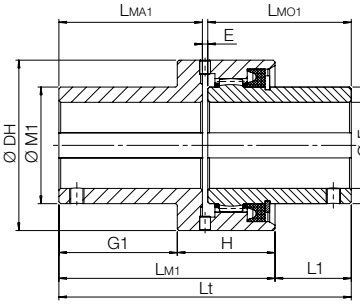

Typ 4 (dlouhý s objímkou + dlouhý náboj)

Oblast použití
- těžké strojírenství

Použití/pokyny
- komplet spojky je složen z náboje a náboje s objímkou
- před použitím je nutné nanést mazací tuk do oblasti ozubení

Technická data
- teplotní odolnost -10 °C až 80 °C

Výhody/provedení
- přenos vysokých krouticích momentů
- kompenzace nesouososti (axiální, úhlové)
- kompaktní provedení

Materiál
- náboj ocel
- objímka ocel

Velikost	F max.	M2	I	LMO	L1	LMO1	Lt				Jedn.	Krátký náboj Obj. kód	Dlouhý náboj Obj. kód
							Typ 1	Typ 2	Typ 3	Typ 4			
28	28	40	13,0	41,0	32,0	60,0	85	104,0	104,0	123,0	ks	N04168	N04174
38	38	55	16,0	48,5	47,5	80,0	100	131,5	131,5	163,0	ks	N04210	N04211
48	48	65	18,5	56,0	42,5	80,0	115	139,0	139,0	163,0	ks	N04215	N04216
62	62	85	27,0	68,0	59,0	100,0	132	172,0	164,0	204,0	ks	N04220	N04221
82	82	110	31,0	74,5	76,0	119,5	140	198,0	185,0	243,0	ks	N04305	N04306
98	98	130	26,0	82,5	83,5	140,0	153	225,5	210,5	283,0	ks	N04310	N04311
110	110	150	38,0	105,0	107,5	174,5	201	273,0	270,5	342,5	ks	N04315	N04316

Velikost	DH	E	H	M1	G	LMA	G1	LMA1	LM	LM1	Jedn.	Krátký náboj s objímkou Obj. kód	Dlouhý náboj s objímkou Obj. kód
28	70	3	43,0	42	29	41,0	48,0	60,0	72,0	91,0	ks	N04167	N04177
38	85	3	49,0	55	35	48,5	66,5	80,0	84,0	115,5	ks	N04212	N04213
48	95	3	54,5	65	42	56,0	66,0	80,0	96,5	120,5	ks	N04217	N04218
62	120	4	60,0	85	45	60,0	85,0	100,0	105,0	145,0	ks	N04222	N04223
82	145	4	63,0	110	46	61,5	104,0	119,5	109,0	167,0	ks	N04307	N04308
98	175	5	76,0	130	51	65,5	123,5	138,0	127,0	199,5	ks	N04312	N04313
110	198	6	92,0	150	71	90,0	143,0	162,0	163,0	235,0	ks	N04317	N04318

T_{KN}	jmenovitý krouticí moment	n_{max}	maximální otáčky	J	moment setrvačnosti
T_{Kmax}	maximální krouticí moment	ΔK_W	maximální úhlová výchylka		

Velikost	T_{KN} [Nm]	T_{Kmax} [Nm]	n_{max} [min^{-1}]	ΔK_W* [°]	J** [10^{-4} kg m^2]
28	600	1.200	7.700	1	7,1
38	850	1.700	5.800	1	17,9
48	1.300	2.600	5.100	1	31,5
62	2.200	4.400	4.000	1	95,0
82	3.800	7.600	3.200	1	212,0
98	7.000	14.000	2.750	1	511,0
110	10.000	20.000	2.300	1	1.080,0

Poznámky k objednání

- * maximální statická výchylka pro správnou montáž
- ** hodnoty platné pro kompletní spojku Typ 1 s maximálními dírami
- všechny rozměry uvedeny v mm

Zubové ocelové spojky ESCOGEAR F

Spojky řady ESCOGEAR F se vyznačují robustností a spolehlivostí. Jejich vysoký přenos krouticího momentu (až 5.040.000 Nm) za eliminování všech nesouosostí umožňuje použití v těžkém strojírenství jako jsou generátory, kompresory, jeřáby, válcovací tratě, drtiče a další těžké rotační aplikace.

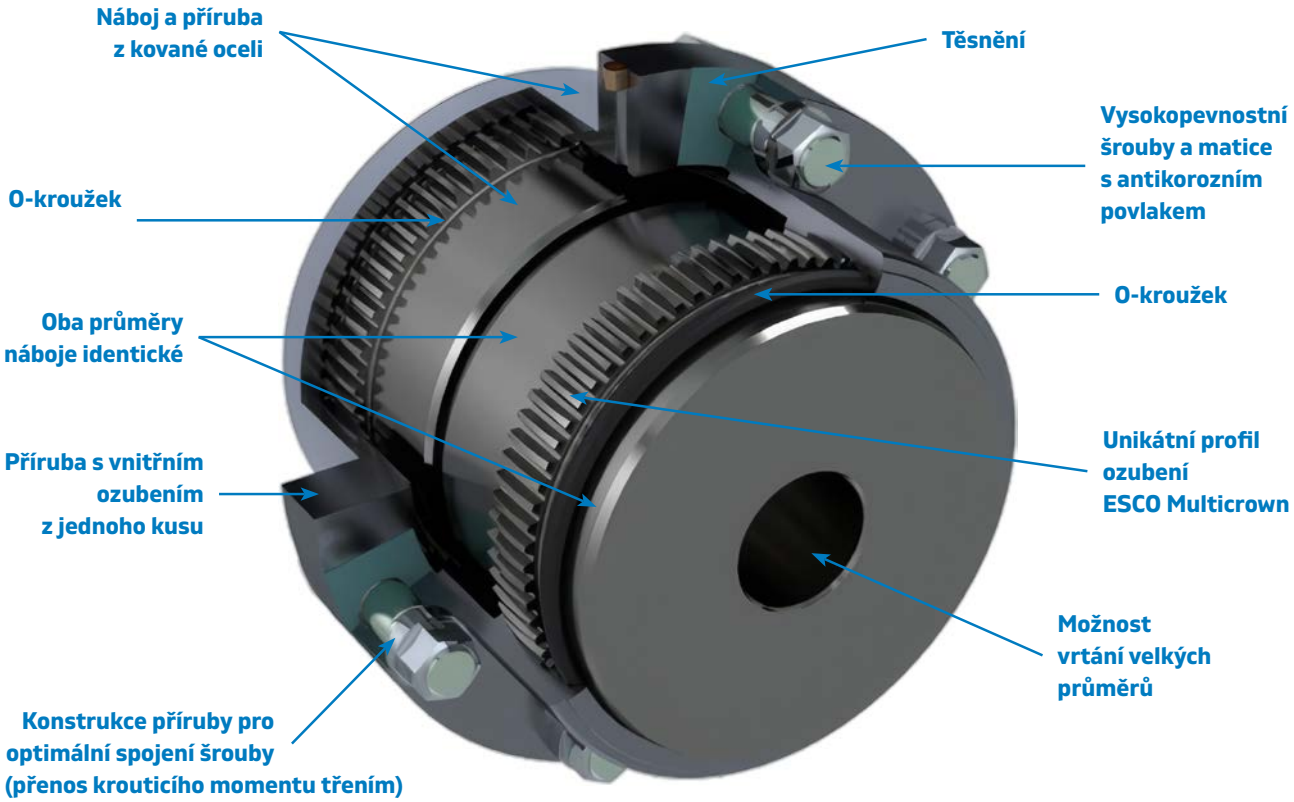

Zubová spojka ESCOGEAR F je torzně tuhá spojka plněná tukem, která se skládá ze dvou nábojů s vnějším ozubením (s profilem „Multicrown“) a dvou přírub s přímým vnitřním ozubením. Příruby jsou vzájemně sešroubovány pomocí vysokopevnostních lícovaných šroubů a matic s antikorozní úpravou. Na protilehlé straně příruby je koncové víko (u malých spojek vnitřní, u velkých šroubovací), v němž je umístěn O-kroužek zajišťující těsnost. Zubová spojka ESCO je navržena tak, aby přenášela krouticí moment mezi těmito dvěma přírubami prostřednictvím tření. Nedochází k mikroposunu styčných ploch a tedy nedochází ke korozi třením (fretting) na styčných plochách.

Ozubení náboje a příruby je ve vzájemném trvalém kontaktu a je navrženo s nezbytnou vůlí, která umožňuje kompenzaci úhlové, radiální a axiální nesouososti v rámci povolených mezí. Kapacita kompenzace úhlové a radiální nesouososti je dána konstrukcí ozubení a u standardních spojek ESCO činí maximálně 1,5° (celkem 2 × 0,75°). Kapacita kompenzace axiální nesouososti je omezena délkou ozubení v přírubě a lze ji (volitelně) upravit.

Konstrukce tvaru zubů ESCO Multicrown

Nižší napětí

Tvar zubu ESCO Multicrown je křivka s neustále se měnícími poloměry zakřivení. Kontaktní plocha zubu za nesouosých podmínek má mnohem větší poloměr zakřivení než konvenční ozubení. Kontaktní plocha je proto větší, čímž se snižuje povrchové napětí.

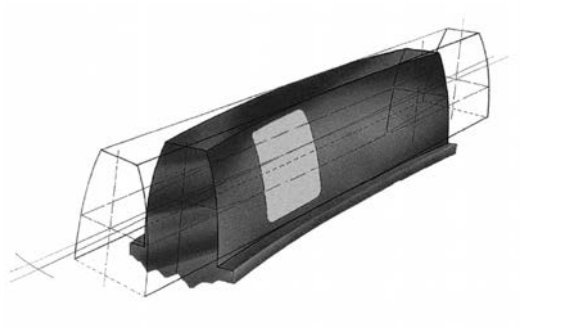

Menší vůle

Konstrukce zubů ESCO Multicrown vyžaduje při daném úhlu nesouosti menší vůli než konvenční ozubení, čímž se omezují rázy při změnách směru otáčení.



Další dostupné provedení spojek ESCOGEAR F

Provedení s mezihřídelí

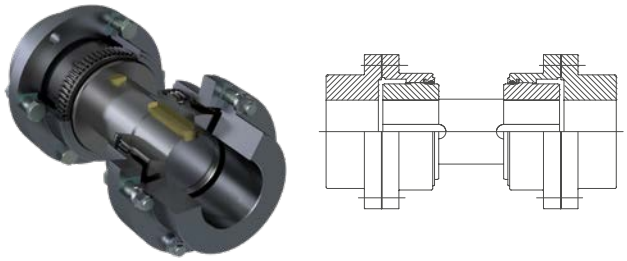

Provedení s brzdícím diskem

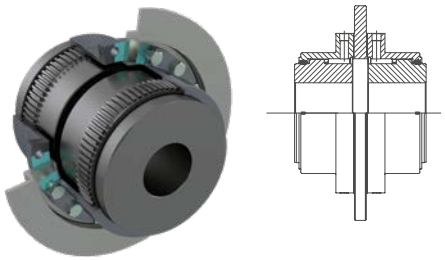

Provedení s posuvným nábojem

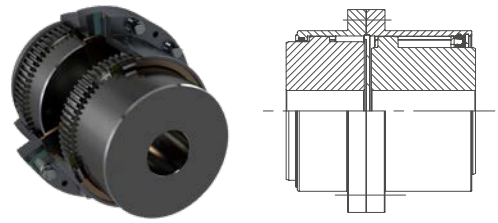

Provedení s distančním prvkem

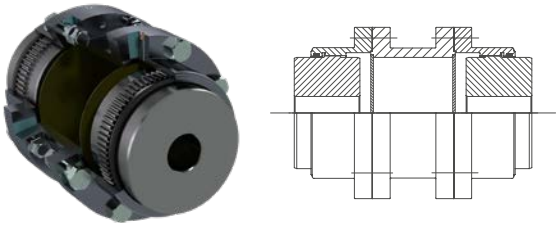

Vertikální provedení s axiálním zatížením

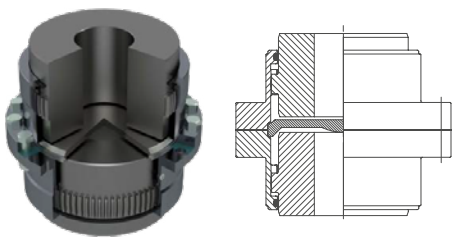

Tuhé provedení

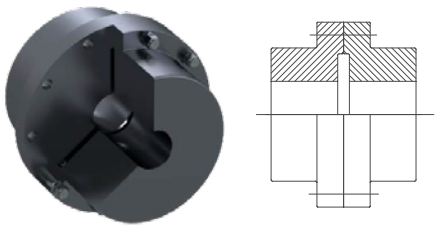

Zubová ocelová spojka ESCOGEAR F FST

Se standardními náboji



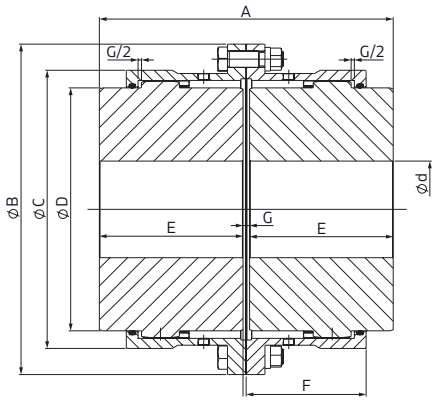

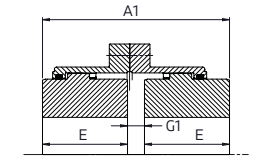

Pozice A1 - 1 inverzní náboj (G1)

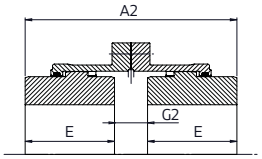

Pozice A2 - 2 inverzní náboje (G2)

Oblast použití

- drtiče
- jeřáby

Použití/pokyny

- spojka dodávaná jako komplet
- před použitím je nutné nanést mazací tuk do oblasti ozubení
- pro vyšší rychlosti je doporučeno vyvážení a vysokorychlostní mazivo
- lze kombinovat náboje spojek FST a FDMM

Technická data

- teplotní odolnost -10 °C až 80 °C

Výhody/provedení

- přenos vysokých krouticích momentů
- kompenzace nesouosti (axiální, radiální, úhlové)
- robustní a spolehlivé
- pro přenos vyšších výkonů lze použít legovanou ocel (např. 42CrMo4QT)
- lze dodat s ATEX certifikátem
- lze dodat se speciální povrchovou úpravou

Materiál

- náboj ocel C45
- příruba ocel C45

Velikost	ød min.	ød max.	A	A1	A2	øB	øC	øD	E	F	G	G1	G2	Hmotnost [kg/ks]	Jedn.	Obj. kód
45	-	50	89	98	107	111	80,0	67	43	41,0	3	12	21	4	ks	N04468
60	-	64	103	109	115	141	103,5	87	50	47,0	3	9	15	8	ks	N04469
75	-	78	127	141	155	171	129,5	106	62	58,5	3	17	31	15	ks	N04470
95	-	98	157	169	181	210	156,0	130	76	69,0	5	17	29	26	ks	N04471
110	-	112	185	199	213	234	181,0	151	90	82,0	5	19	33	39	ks	N04472
130	55	132	216	233	250	274	209,0	178	105	98,0	6	23	40	60	ks	N04473
155	65	158	246	264	282	312	247,0	213	120	108,5	6	24	42	90	ks	N04474
175	80	175	278	299	320	337	273,0	235	135	121,0	8	29	50	115	ks	N04475
195	90	198	308	332	356	380	307,0	263	150	132,0	8	32	56	166	ks	N04476
215	100	217	358	389	420	405	338,0	286	175	151,5	8	39	70	219	ks	N04477
240	120	244	388	426	464	444	368,0	316	190	165,0	8	46	84	275	ks	N04478
275	150	290	450	483	516	506	426,0	372	220	183,5	10	43	76	411	ks	N04479
280	180	310	570	590	610	591	470,0	394	280	226,5	10	30	50	591	ks	N04480
320	200	340	597	617	637	640	518,5	432	292	236,0	13	33	53	764	ks	N04481
360N	220	375	623	658	693	684	562,0	480	305	253,0	13	48	83	932	ks	N04482
400N	260	420	673	713	753	742	620,0	530	330	272,0	13	53	93	1.197	ks	N04483
450N	280	470	713	761	809	804	682,0	594	350	286,0	13	61	109	1.532	ks	N04484
500	300	500	759	811	863	908	733,0	629	370	299,0	19	71	123	1.952	ks	N04485
530	330	530	809	865	921	965	787,0	673	395	317,0	19	75	131	2.230	ks	N04486
560	350	560	895	919	979	1.029	841,0	724	420	331,0	19	79	139	2.849	ks	N04487
600	380	600	905	969	1.033	1.092	892,0	772	440	359,0	25	89	153	3.377	ks	N04488
660	420	660	920	990	1.060	1.200	997,0	870	460	375,0	25	95	165	4.860	ks	N04489
730	480	730	1.105	1.180	1.255	1.330	1.130,0	965	540	405,0	25	100	175	6.357	ks	N04490
830	540	830	1.180	1.260	1.340	1.440	1.240,0	1.062	590	448,0	25	105	185	8.320	ks	N04491
900	580	900	1.260	1.345	1.430	1.545	1.345,0	1.156	630	483,0	25	110	195	10.250	ks	N04492
1.000	640	1.000	1.340	1.430	1.520	1.650	1.540,0	1.254	670	528,0	25	115	205	12.450	ks	N04493
1.060	680	1.060	1.380	1.475	1.570	1.750	1.550,0	1.346	690	538,0	25	120	215	14.800	ks	N04494
1.130	740	1.130	1.400	1.500	1.600	1.860	1.660,0	1.448	700	548,0	25	125	225	17.700	ks	N04495

T_{KN} jmenovitý kroutící moment
T_{Kmax} maximální kroutící moment
n_{max} maximální otáčky
ΔK_W maximální úhlová výchylka
ΔK_r maximální radiální výchylka
ΔK_a maximální axiální výchylka
J moment setrvačnosti

Velikost	T_{KN} [Nm]	T_{Kmax} [Nm]	n_{max} [min^{-1}]	ΔK_W [°]	ΔK_r [mm]	ΔK_a [mm]	J [$kg\,m^2$]
45	1,3	2,6	5000	2 x 0,75°	0,7	3	0,005
60	2,8	5,6	4400	2 x 0,75°	0,8	3	0,015
75	5,0	10,0	4000	2 x 0,75°	1,0	3	0,041
95	10,0	20,0	3600	2 x 0,75°	1,2	5	0,109
110	16,0	32,0	3350	2 x 0,75°	1,4	5	0,191
130	22,0	44,0	3100	2 x 0,75°	1,6	6	0,436
155	32,0	64,0	2800	2 x 0,75°	1,8	6	0,854
175	45,0	90,0	2700	2 x 0,75°	2,0	8	1,320
195	62,0	124,0	2550	2 x 0,75°	2,4	8	2,430
215	84,0	168,0	2450	2 x 0,75°	2,8	8	3,690
240	115,0	230,0	2300	2 x 0,75°	3,0	8	5,370
275	174,0	348,0	2150	2 x 0,75°	3,4	10	11,000
280	244,0	488,0	1900	2 x 0,75°	4,0	10	20,000
320	290,0	580,0	1800	2 x 0,75°	4,4	13	30,000
360N	370,0	740,0	1500	2 x 0,75°	4,6	13	45,000
400N	450,0	900,0	1400	2 x 0,75°	5,0	13	69,000
450N	560,0	1.120,0	1300	2 x 0,75°	5,4	13	105,000
500	630,0	1.260,0	1150	2 x 0,75°	5,6	19	163,000
530	750,0	1.500,0	1050	2 x 0,75°	6,0	19	228,000
560	860,0	1.720,0	900	2 x 0,75°	6,4	19	306,000
600	1.020,0	2.040,0	800	2 x 0,75°	6,8	25	419,000
660	1.290,0	2.580,0	550	2 x 0,75°	7,2	25	674,000
730	2.020,0	4.040,0	450	2 x 0,75°	7,2	25	1.209,000
830	2.450,0	4.900,0	380	2 x 0,75°	7,2	25	1.772,000
900	3.070,0	6.140,0	325	2 x 0,75°	7,2	25	2.560,000
1.000	3.610,0	7.200,0	280	2 x 0,75°	7,2	25	4.190,000
1.060	4.390,0	8.780,0	240	2 x 0,75°	7,2	25	4.890,000
1.130	5.040,0	10.080,0	220	2 x 0,75°	7,2	25	6.690,000

Poznámky k objednání

- všechny rozměry uvedeny v mm

Zubová ocelová spojka ESCOGEAR F FDMM

S dlouhými náboji



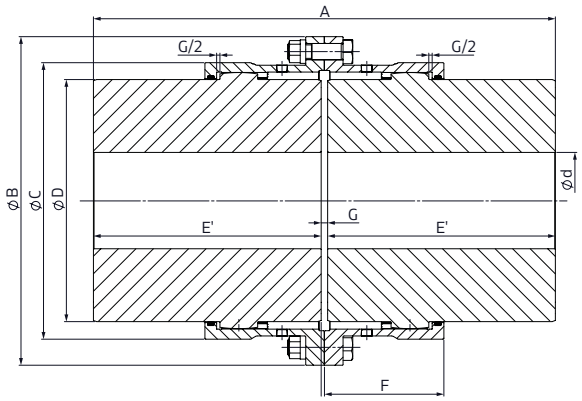

Oblast použití

- drtiče
- jeřáby

Použití/pokyny

- spojka dodávaná jako komplet
- před použitím je nutné nanést mazací tuk do oblasti ozubení
- pro vyšší rychlosti je doporučeno vyvážení a vysokorychlostní mazivo
- lze kombinovat náboje spojek FST a FDMM

Technická data

- teplotní odolnost -10 °C až 80 °C

Výhody/provedení

- přenos vysokých krouticích momentů
- kompenzace nesouosti (axiální, radiální, úhlové)
- robustní a spolehlivé
- pro přenos vyšších výkonů lze použít legovanou ocel (např. 42CrMo4QT)
- lze dodat s ATEX certifikátem
- lze dodat se speciální povrchovou úpravou

Materiál

- náboj ocel C45
- příruba ocel C45

Velikost	ød min.	ød max.	A	øB	øC	øD	E'	F	G	Hmotnost [kg/ks]	Jedn.	Obj. kód
45	-	50	163	111	80,0	67	80	41,0	3	6	ks	N04496
60	-	64	231	141	103,5	87	114	47,0	3	14	ks	N04497
75	-	78	263	171	129,5	106	130	58,5	3	24	ks	N04498
95	-	98	297	210	156,0	130	146	68,5	5	41	ks	N04499
110	-	112	335	234	181,0	151	165	82,0	5	60	ks	N04500
130	55	132	346	274	209,0	178	170	98,0	6	83	ks	N04501
155	65	158	386	312	247,0	213	190	108,5	6	125	ks	N04502
175	80	175	408	337	273,0	235	200	121,0	8	152	ks	N04503
195	90	198	448	380	307,0	263	220	132,0	8	218	ks	N04504
215	100	217	508	405	338,0	286	250	151,5	8	285	ks	N04505
240	120	244	568	444	368,0	316	280	165,0	8	364	ks	N04506
275	150	290	710	506	426,0	372	350	183,5	10	598	ks	N04507
280	180	310	830	591	470,0	394	410	227,0	10	787	ks	N04508
320	200	340	953	640	519,0	432	470	236,0	13	1.086	ks	N04509
360N	220	375	953	684	562,0	480	470	253,0	13	1.312	ks	N04510
400N	260	420	1.113	742	620,0	530	550	272,0	13	1.587	ks	N04511
450N	280	470	1.113	804	682,0	594	550	286,0	13	2.230	ks	N04512

T_{KN} jmenovitý kroutící moment
T_{Kmax} maximální kroutící moment
n_{max} maximální otáčky
ΔK_W maximální úhlová výchylka
ΔK_r maximální radiální výchylka
ΔK_a maximální axiální výchylka
J moment setrvačnosti

Velikost	T_{KN} [Nm]	T_{Kmax} [Nm]	n_{max} [min^{-1}]	ΔK_W [°]	ΔK_r [mm]	ΔK_a [mm]	J [$kg\,m^2$]
45	1,3	2,6	5.000	2 x 0,75°	0,7	3	0,006
60	2,8	5,6	4.400	2 x 0,75°	0,8	3	0,018
75	5,0	10,0	4.000	2 x 0,75°	1,0	3	0,054
95	10,0	20,0	3.600	2 x 0,75°	1,2	5	0,140
110	16,0	32,0	3.350	2 x 0,75°	1,4	5	0,256
130	22,0	44,0	3.100	2 x 0,75°	1,6	6	0,543
155	32,0	64,0	2.800	2 x 0,75°	1,8	6	1,070
175	45,0	90,0	2.700	2 x 0,75°	2,0	8	1,620
195	62,0	124,0	2.550	2 x 0,75°	2,4	8	2,940
215	84,0	168,0	2.450	2 x 0,75°	2,8	8	4,450
240	115,0	230,0	2.300	2 x 0,75°	3,0	8	6,720
275	174,0	348,0	2.150	2 x 0,75°	3,4	10	14,400
280	244,0	488,0	1.900	2 x 0,75°	4,0	10	24,700
320	290,0	580,0	1.800	2 x 0,75°	4,4	13	40,200
360N	370,0	740,0	1.500	2 x 0,75°	4,6	13	57,000
400N	450,0	900,0	1.400	2 x 0,75°	5,0	13	83,000
450N	560,0	1.120,0	1.300	2 x 0,75°	5,4	13	141,000

Poznámky k objednání

- všechny rozměry uvedeny v mm

Pružná spojka EuroGrip®

Se standardním nábojem a pro Taper Lock



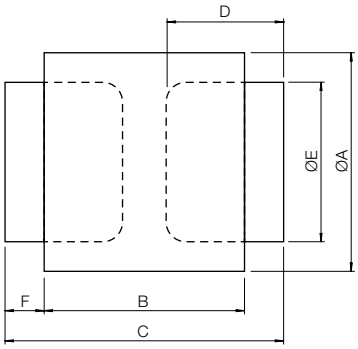

Oblast použití

- servomotory
- přídavná zařízení motorů
- kompresory klimatizací

Použití/pokyny

- komplet spojky je složen ze dvou nábojů a pryžové objímky

Technická data

- teplotní odolnost -25 °C až 100 °C

Výhody/provedení

- vysoké tlumení vibrací
- bezvůlový přenos a přesné polohování
- nízká hlučnost
- nízká hmotnost a setrvačnost
- jednoduchá montáž

Materiál

- náboj kvalitní eloxovaný hliník
- objímka pryž

Velikost	Max. Ø díry	Pouzdro Taper Lock uchycené z vnější strany	Pouzdro Taper Lock uchycené z vnitřní strany	A	B	C	D	E	F	Moment ** setrvačnosti [10^{-6} kg m²]	Hmotnost * [kg/ks]	Jedn.	Standardní náboj Obj. kód	Náboj pro Taper Lock z vnější strany Obj. kód	Náboj pro Taper Lock z vnitřní strany Obj. kód
19	19	-	-	46	28	48	22	42	9	9	0,05	ks	**F14888**	**-**	**-**
28	28	1108	1008	77	38	60	28	72	11	105	0,20	ks	**F16313**	**N05455**	**N05452**
42	42	1615	1215	102	48	80	38	96	16	469	0,55	ks	**N05449**	**F08871**	**F10118**

T_{KN} jmenovitý kroutící moment
T_{Kmax} maximální kroutící moment
T_{KW} reverzní kroutící moment
C_{Tdyn} dynamická torzní tuhost

Velikost	T_{KN} [Nm]	T_{Kmax} [Nm]	T_{KW} [Nm]	C_{Tdyn} [Nm/°]
19	18	30	4	700
28	70	110	14	2.000
42	150	250	30	7.000

Poznámky k objednání

- * hodnoty platné pro standardní náboj s minimální dírou
- ** hodnoty platné pro kompletní spojku s Taper Lock pouzdrem s maximálními dírami
- k dodání bez upínacího pouzdra Taper Lock
- všechny rozměry uvedeny v mm

Objímka

Pro pružnou spojku EuroGrip®



Materiál

- pryž

Velikost	Hmotnost [kg/ks]	Jedn.	Obj. kód
19	0,035	ks	**F14887**
28	0,125	ks	**F16312**
42	0,250	ks	**F08872**

Poznámky k objednání

- všechny rozměry uvedeny v mm

Bezvůlové spojky TRASCO® ES

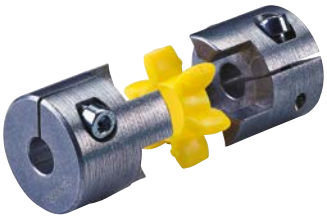

Hlavní funkcí bezvůlových spojek je precizní přenos krouticího momentu bez jakékoli vůle za absorpce nesouosostí a vibrací. Velmi kompaktní provedení dělá spojku racionálním a funkčním zařízením.
Bezvůlové spojky se skládají ze dvou nábojů vyrobených z vysoce odolného hliníku (do velikosti 38/45) nebo oceli (od velikosti 42) a pružného členu vyrobeného ze speciálního polyuretanu.

Polyuretanový člen
Polyuretanový člen umístěný mezi dvěma náboji je předstlačený a umožňuje tak bezvůlový přenos krouticího momentu, charakteristický pro tuto spojku. Při zachování bezvůlovosti zůstává spojka torzně tuhá, ale zároveň dovoluje absorpci radiálních, úhlových a axiálních výchylek, případně nežádoucích vibrací.

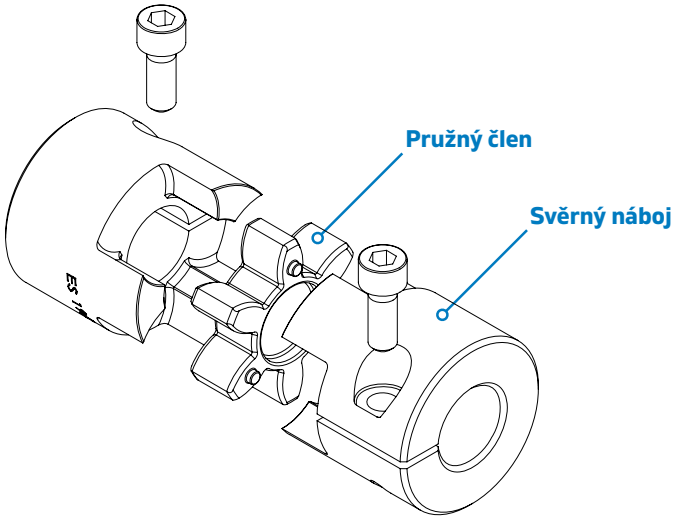

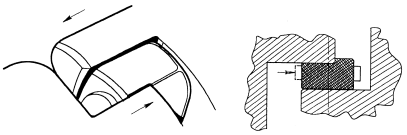

Výchylky

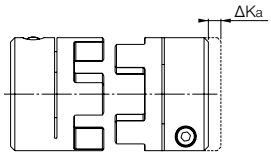

Axiální výchylka

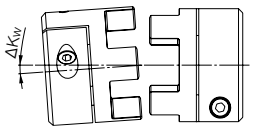

Úhlová výchylka

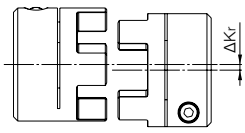

Radiální výchylka

Technické vlastnosti pružných členů spojek

Velikost	Tvrdost	T_{KN} [Nm]	T_{Kmax} [Nm]	C_{Tstat} [Nm/rad]	C_{Tdyn} [Nm/rad]	C_r [N/mm]	ΔK_a [mm]	ΔK_r [mm]	ΔK_w [°]
7	80 Shore A (modrý)	0,7	1,4	8	26	114	0,6	0,15	1,1
	92 Shore A (žlutý)	1,2	2,4	14	43	219	0,6	0,10	1,0
	98 Shore A (červený)	2,0	4,0	22	69	421	0,6	0,10	0,9
9	80 Shore A (modrý)	1,8	3,6	16	52	125	0,8	0,20	1,1
	92 Shore A (žlutý)	3,0	6,0	29	95	262	0,8	0,15	1,0
	98 Shore A (červený)	5,0	10,0	55	155	518	0,8	0,10	0,9
	64 Shore D (zelený)	6,0	12,0	75	225	740	0,8	0,08	0,8
12	80 Shore A (modrý)	3,0	6,0	85	250	275	0,9	0,20	1,1
	92 Shore A (žlutý)	5,0	10,0	165	480	470	0,9	0,15	1,0
	98 Shore A (červený)	9,0	18,0	240	720	845	0,9	0,08	0,9
	64 Shore D (zelený)	12,0	24,0	330	980	1.200	0,9	0,05	0,8
14	80 Shore A (modrý)	4,0	8,0	60	180	153	1,0	0,21	1,1
	92 Shore A (žlutý)	8,0	15,0	115	344	336	1,0	0,15	1,0
	98 Shore A (červený)	13,0	25,0	170	513	604	1,0	0,09	0,9
	64 Shore D (zelený)	16,0	32,0	235	702	856	1,0	0,06	0,8
19/24	80 Shore A (modrý)	5,0	10,0	370	1.120	740	1,2	0,15	1,1
	92 Shore A (žlutý)	10,0	20,0	820	1.920	1.260	1,2	0,10	1,0
	98 Shore A (červený)	17,0	34,0	990	2.350	2.210	1,2	0,06	0,9
	64 Shore D (zelený)	21,0	42,0	2.500	3.800	2.970	1,2	0,04	0,8
24/28	80 Shore A (modrý)	17,0	34,0	860	1.390	840	1,4	0,18	1,1
	92 Shore A (žlutý)	35,0	70,0	2.300	5.130	1.900	1,4	0,14	1,0
	98 Shore A (červený)	60,0	120,0	3.700	8.130	2.940	1,4	0,10	0,9
	64 Shore D (zelený)	75,0	150,0	5.000	11.000	3.700	1,4	0,07	0,8
28/38	80 Shore A (modrý)	46,0	92,0	1.370	2.350	990	1,5	0,20	1,1
	92 Shore A (žlutý)	95,0	190,0	3.800	7.270	2.100	1,5	0,15	1,0
	98 Shore A (červený)	160,0	320,0	4.200	10.800	3.680	1,5	0,11	0,9
	64 Shore D (zelený)	200,0	400,0	10.000	20.000	4.400	1,5	0,08	0,8
38/45	80 Shore A (modrý)	95,0	190,0	3.000	6.100	1.400	1,8	0,22	1,1
	92 Shore A (žlutý)	190,0	380,0	5.600	12.000	2.900	1,8	0,17	1,0
	98 Shore A (červený)	325,0	650,0	8.140	21.850	5.040	1,8	0,12	0,9
	64 Shore D (zelený)	405,0	810,0	25.000	40.000	6.500	1,8	0,09	0,8
42	80 Shore A (modrý)	130,0	270,0	4.500	9.600	1.950	2,0	0,24	1,1
	92 Shore A (žlutý)	265,0	530,0	9.800	20.500	4.100	2,0	0,19	1,0
	98 Shore A (červený)	450,0	900,0	15.180	34.200	5.940	2,0	0,14	0,9
	64 Shore D (zelený)	560,0	1.120,0	37.000	70.000	7.300	2,0	0,10	0,8
48	80 Shore A (modrý)	150,0	300,0	5.500	11.200	2.100	2,1	0,27	1,1
	92 Shore A (žlutý)	310,0	620,0	12.000	22.800	4.500	2,1	0,23	1,0
	98 Shore A (červený)	525,0	1.050,0	16.600	49.400	6.820	2,1	0,16	0,9
	64 Shore D (zelený)	655,0	1.310,0	57.000	100.000	8.300	2,1	0,11	0,8
55	80 Shore A (modrý)	200,0	400,0	6.000	11.000	1.500	2,2	0,28	1,1
	92 Shore A (žlutý)	410,0	820,0	13.000	23.100	3.200	2,2	0,24	1,0
	98 Shore A (červený)	685,0	1.370,0	24.000	63.400	7.100	2,2	0,17	0,9
	64 Shore D (zelený)	825,0	1.650,0	100.000	130.000	9.200	2,2	0,12	0,8
65	92 Shore A (žlutý)	625,0	1.250,0	23.500	35.000	6.140	2,6	0,25	1,0
	98 Shore A (červený)	900,0	1.800,0	48.000	71.500	6.620	2,6	0,18	0,9
	64 Shore D (zelený)	1.040,0	2.080,0	118.000	190.000	8.850	2,6	0,13	0,8
75	98 Shore A (červený)	1.920,0	3.840,0	79.150	150.450	8.650	3,0	0,21	0,9
	64 Shore D (zelený)	2.400,0	4.800,0	182.000	315.000	12.000	3,0	0,15	0,8

Data v tabulce platí pro otáčky 1.500 min^{-1} a pracovní teplotu 30 °C. Pro rychlost nad 30 m/s je doporučeno spojky dynamicky vyvážit. Následující vlastnosti lze aplikovat na všechny typy spojek TRASCO® ES. Při použití typů GESM, GESA a GESAP je nutné zkontrolovat vlastnosti v tabulce proti hodnotám uvedeným v tabulkách o přenášeném krouticím momentu.
Při aplikacích s vysokým stupněm nesouosti lze použít zdvojenou bezvůlovou spojku se dvěma pružnými členy.

T_{KN}	jmenovitý krouticí moment	C_T	torzní tuhost	ΔK_a	maximální axiální výchylka
T_{Kmax}	maximální krouticí moment	C_r	radiální tuhost	ΔK_r	maximální radiální výchylka
				ΔK_w	maximální úhlová výchylka

Typy nábojů



GESF
Standardní náboj s dírou nahotovo a zajišťovacím šroubem (do velikosti 9), Typ 1.



GESFC
Standardní náboj s dírou nahotovo, drážkou pro pero a zajišťovacím šroubem (od velikosti 14), Typ 2. Nevhodné pro bezvůlové pohony s častou reverzací nebo starty.



GESM
Svěrný náboj s podélným zářezem (do velikosti 19/24).
K dodání s drážkou (od velikosti 14) i bez drážky pro pero.



GESM
Svěrný náboj s podélným i příčným zářezem (od velikosti 24/28).
K dodání s drážkou i bez drážky pro pero.



GESMC
Kompaktní svěrný náboj s podélným zářezem. K dodání s drážkou i bez drážky pro pero.



GES2M
Dělený náboj pro radiální montáž bez nutnosti posunu hřídele (není součástí katalogu).



GESA
Upínací náboj je vhodný pro vysoké rychlosti a krouticí momenty.
Šrouby se montují ze strany pružného členu.



GESAP
Upínací náboj s vysokou přesností opracování. Je vhodný pro aplikace vícevřetenových zařízení dle DIN 69002.

Bezvůlová spojka TRASCO® ES GESF

Se standardním nábojem

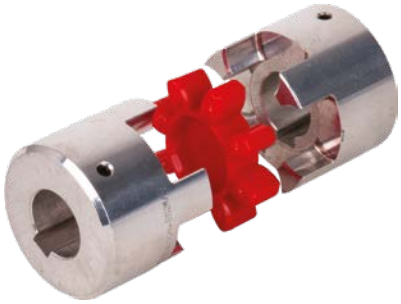

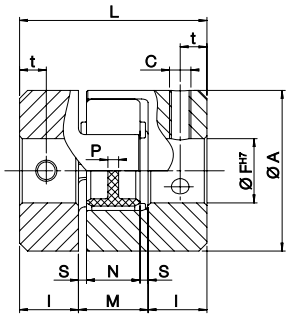

Typ 1

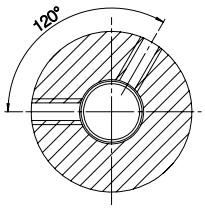

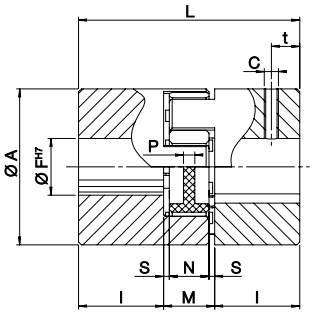

Typ 2

Oblast použití

- servomotory
- robotizace
- obráběcí stroje
- balicí technologie
- měřicí a regulační technologie
- řídicí a polohovací systémy
- posuvné stoly

Použití/pokyny

- komplet spojky je složen ze dvou nábojů a pružného členu
- výběr pružného členu na straně 857

Technická data

- teplotní odolnost -30 °C až 90 °C (krátkodobě 120 °C)

Výhody/provedení

- bezvůlový přenos a přesné polohování
- kombinovatelné v rámci velikosti jedné spojky
- bezúdržbové
- jednoduchá montáž
- nízká tepelná a elektrická vodivost

Materiál

- náboj — hliník — velikost ≤ 38/45
  ocel — velikost ≥ 42
- pružný člen — polyuretan

Velikost	F H7	A	L	l	M	N	S	P	C	t	Typ	Moment setrvačnosti ** [10⁻⁶ kg m²]	Otáčky max. [min⁻¹]	Hmotnost * [kg/ks]	Jedn.	Náboj Obj. kód
	4	14	22	7	8	6	1,0	6,0	M3	3,5	1	0,085	40.000	0,003	ks	N02726
7	5	14	22	7	8	6	1,0	6,0	M3	3,5	1	0,085	40.000	0,003	ks	N02727
	6	14	22	7	8	6	1,0	6,0	M3	3,5	1	0,085	40.000	0,003	ks	N02728
	5	20	30	10	10	8	1,0	2,0	M3	5,0	1	0,480	28.000	0,008	ks	N01624
	6	20	30	10	10	8	1,0	2,0	M3	5,0	1	0,480	28.000	0,008	ks	N02729
9	8	20	30	10	10	8	1,0	2,0	M3	5,0	1	0,480	28.000	0,008	ks	N02730
	9	20	30	10	10	8	1,0	2,0	M3	5,0	1	0,480	28.000	0,008	ks	N02731
	10	20	30	10	10	8	1,0	2,0	M3	5,0	1	0,480	28.000	0,008	ks	F05370
	6	30	35	11	13	10	1,5	2,0	M4	5,0	2	2,700	19.000	0,015	ks	N02732
	8	30	35	11	13	10	1,5	2,0	M4	5,0	2	2,700	19.000	0,015	ks	N02733
	9	30	35	11	13	10	1,5	2,0	M4	5,0	2	2,700	19.000	0,015	ks	N01625
	10	30	35	11	13	10	1,5	2,0	M4	5,0	2	2,700	19.000	0,015	ks	N02734
14	11	30	35	11	13	10	1,5	2,0	M4	5,0	2	2,700	19.000	0,015	ks	N02735
	12	30	35	11	13	10	1,5	2,0	M4	5,0	2	2,700	19.000	0,015	ks	N02736
	14	30	35	11	13	10	1,5	2,0	M4	5,0	2	2,700	19.000	0,015	ks	N02737
	15	30	35	11	13	10	1,5	2,0	M4	5,0	2	2,700	19.000	0,015	ks	N02738
	6	40	66	25	16	12	2,0	3,5	M5	10,0	2	20,400	14.000	0,066	ks	N02751
	9	40	66	25	16	12	2,0	3,5	M5	10,0	2	20,400	14.000	0,066	ks	N02753
	10	40	66	25	16	12	2,0	3,5	M5	10,0	2	20,400	14.000	0,066	ks	N02742
	11	40	66	25	16	12	2,0	3,5	M5	10,0	2	20,400	14.000	0,066	ks	N02752
	12	40	66	25	16	12	2,0	3,5	M5	10,0	2	20,400	14.000	0,066	ks	N02743
	14	40	66	25	16	12	2,0	3,5	M5	10,0	2	20,400	14.000	0,066	ks	N02744
19/24	16	40	66	25	16	12	2,0	3,5	M5	10,0	2	20,400	14.000	0,066	ks	N02745
	18	40	66	25	16	12	2,0	3,5	M5	10,0	2	20,400	14.000	0,066	ks	N02746
	19	40	66	25	16	12	2,0	3,5	M5	10,0	2	20,400	14.000	0,066	ks	N02747
	20	40	66	25	16	12	2,0	3,5	M5	10,0	2	20,400	14.000	0,066	ks	N02748
	22	40	66	25	16	12	2,0	3,5	M5	10,0	2	20,400	14.000	0,066	ks	N02749
	24	40	66	25	16	12	2,0	3,5	M5	10,0	2	20,400	14.000	0,066	ks	N02750

Pokračování na další straně...

Pokračování:

Bezvůlová spojka TRASCO® ES GESF

Velikost	F H7	A	L	I	M	N	S	P	C	t	Typ	Moment setrvačnosti ** [10⁻⁶ kg m²]	Otáčky max. [min⁻¹]	Hmotnost * [kg/ks]	Jedn.	Náboj Obj. kód
24/28	14	55	78	30	18	14	2,0	4,0	M5	10,0	2	74,500	10.600	0,140	ks	N02759
	16	55	78	30	18	14	2,0	4,0	M5	10,0	2	74,500	10.600	0,140	ks	N02760
	19	55	78	30	18	14	2,0	4,0	M5	10,0	2	74,500	10.600	0,140	ks	N02761
	20	55	78	30	18	14	2,0	4,0	M5	10,0	2	74,500	10.600	0,140	ks	N02762
	22	55	78	30	18	14	2,0	4,0	M5	10,0	2	74,500	10.600	0,140	ks	N02763
	24	55	78	30	18	14	2,0	4,0	M5	10,0	2	74,500	10.600	0,140	ks	N02764
	25	55	78	30	18	14	2,0	4,0	M5	10,0	2	74,500	10.600	0,140	ks	N02765
	28	55	78	30	18	14	2,0	4,0	M5	10,0	2	74,500	10.600	0,140	ks	N02766
28/38	10	65	90	35	20	15	2,5	5,2	M6	15,0	2	200,300	8.500	0,253	ks	N02785
	19	65	90	35	20	15	2,5	5,2	M6	15,0	2	200,300	8.500	0,253	ks	N02775
	20	65	90	35	20	15	2,5	5,2	M6	15,0	2	200,300	8.500	0,253	ks	N02776
	22	65	90	35	20	15	2,5	5,2	M6	15,0	2	200,300	8.500	0,253	ks	N02777
	24	65	90	35	20	15	2,5	5,2	M6	15,0	2	200,300	8.500	0,253	ks	N02778
	25	65	90	35	20	15	2,5	5,2	M6	15,0	2	200,300	8.500	0,253	ks	N02779
	28	65	90	35	20	15	2,5	5,2	M6	15,0	2	200,300	8.500	0,253	ks	N02780
	30	65	90	35	20	15	2,5	5,2	M6	15,0	2	200,300	8.500	0,253	ks	N02781
	32	65	90	35	20	15	2,5	5,2	M6	15,0	2	200,300	8.500	0,253	ks	N02782
	35	65	90	35	20	15	2,5	5,2	M6	15,0	2	200,300	8.500	0,253	ks	N02783
	38	65	90	35	20	15	2,5	5,2	M6	15,0	2	200,300	8.500	0,253	ks	N02784
38/45	20	80	114	45	24	18	3,0	5,6	M8	15,0	2	400,600	7.100	0,455	ks	N02795
	22	80	114	45	24	18	3,0	5,6	M8	15,0	2	400,600	7.100	0,455	ks	N02796
	24	80	114	45	24	18	3,0	5,6	M8	15,0	2	400,600	7.100	0,455	ks	N02804
	25	80	114	45	24	18	3,0	5,6	M8	15,0	2	400,600	7.100	0,455	ks	N02797
	28	80	114	45	24	18	3,0	5,6	M8	15,0	2	400,600	7.100	0,455	ks	N97918
	30	80	114	45	24	18	3,0	5,6	M8	15,0	2	400,600	7.100	0,455	ks	N02798
	32	80	114	45	24	18	3,0	5,6	M8	15,0	2	400,600	7.100	0,455	ks	N02799
	35	80	114	45	24	18	3,0	5,6	M8	15,0	2	400,600	7.100	0,455	ks	N02805
	38	80	114	45	24	18	3,0	5,6	M8	15,0	2	400,600	7.100	0,455	ks	N02800
	40	80	114	45	24	18	3,0	5,6	M8	15,0	2	400,600	7.100	0,455	ks	N02801
	42	80	114	45	24	18	3,0	5,6	M8	15,0	2	400,600	7.100	0,455	ks	N02802
	45	80	114	45	24	18	3,0	5,6	M8	15,0	2	400,600	7.100	0,455	ks	N01626
42	28	95	126	50	26	20	3,0	5,6	M8	20,0	2	2.246,000	6.000	2,000	ks	N02811
	30	95	126	50	26	20	3,0	5,6	M8	20,0	2	2.246,000	6.000	2,000	ks	N99118
	32	95	126	50	26	20	3,0	5,6	M8	20,0	2	2.246,000	6.000	2,000	ks	N99119
	35	95	126	50	26	20	3,0	5,6	M8	20,0	2	2.246,000	6.000	2,000	ks	N02806
	38	95	126	50	26	20	3,0	5,6	M8	20,0	2	2.246,000	6.000	2,000	ks	N02807
	40	95	126	50	26	20	3,0	5,6	M8	20,0	2	2.246,000	6.000	2,000	ks	N99120
	42	95	126	50	26	20	3,0	5,6	M8	20,0	2	2.246,000	6.000	2,000	ks	N02808
48	-	105	140	56	28	21	3,5	6,0	M8	25,0	2	3.786,000	5.600	2,520	ks	F04088
55	-	120	160	65	30	22	4,0	9,0	M10	20,0	2	9.986,000	5.000	4,100	ks	N02970
65	-	135	185	75	35	26	4,5	8,3	M10	20,0	2	18.352,000	4.600	5,900	ks	N02971
75	-	160	210	85	40	30	5,0	8,3	M10	25,0	2	27.402,000	3.700	6,900	ks	N02694

Poznámky k objednání

- * hodnoty platné pro náboj s minimální dírou
- ** hodnoty platné pro náboj s maximální dírou
- všechny rozměry uvedeny v mm

Bezvůlová spojka TRASCO® ES GESM

Se svěrným nábojem



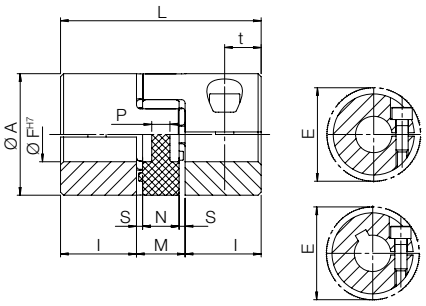

Typ 1

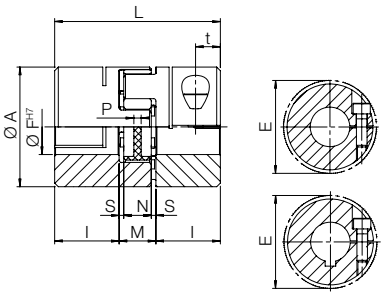

Typ 2

Oblast použití

- servomotory
- robotizace
- obráběcí stroje
- balicí technologie
- měřicí a regulační technologie
- řídicí a polohovací systémy
- posuvné stoly

Použití/pokyny

- komplet spojky je složen ze dvou nábojů a pružného členu
- výběr pružného členu na straně 857

Technická data

- teplotní odolnost -30 °C až 90 °C (krátkodobě 120 °C)

Výhody/provedení

- bezvůlový přenos a přesné polohování
- kombinovatelné v rámci velikosti jedné spojky
- bezúdržbové
- jednoduchá montáž
- nízká tepelná a elektrická vodivost

Materiál

· náboj	hliník	velikost ≤ 38/45
	ocel	velikost ≥ 42
· pružný člen	polyuretan	

Velikost	F H7	A	L	l	M	N	P	S	t	E	Typ	Jedn.	Náboj bez drážky Obj. kód	Náboj s drážkou Obj. kód
	3	14	22	7	8	6	6,0	1,0	4,0	15,0	1	ks	N99832	-
	4	14	22	7	8	6	6,0	1,0	4,0	15,0	1	ks	N02815	-
7	5	14	22	7	8	6	6,0	1,0	4,0	15,0	1	ks	N02816	-
	6	14	22	7	8	6	6,0	1,0	4,0	15,0	1	ks	N02817	-
	7	14	22	7	8	6	6,0	1,0	4,0	15,0	1	ks	N01627	-
	3	20	30	10	10	8	2,0	1,0	5,0	23,4	1	ks	N02822	-
	4	20	30	10	10	8	2,0	1,0	5,0	23,4	1	ks	N02819	-
	5	20	30	10	10	8	2,0	1,0	5,0	23,4	1	ks	N02820	-
	6	20	30	10	10	8	2,0	1,0	5,0	23,4	1	ks	N02821	-
9	6,35	20	30	10	10	8	2,0	1,0	5,0	23,4	1	ks	F25324	-
	8	20	30	10	10	8	2,0	1,0	5,0	23,4	1	ks	N02823	-
	9	20	30	10	10	8	2,0	1,0	5,0	23,4	1	ks	N02824	-
	10	20	30	10	10	8	2,0	1,0	5,0	23,4	1	ks	N02825	-
	11	20	30	10	10	8	2,0	1,0	5,0	23,4	1	ks	N02826	-
	4	25	34	11	12	10	3,0	1,0	5,0	27,0	1	ks	N99070	-
	5	25	34	11	12	10	3,0	1,0	5,0	27,0	1	ks	N99071	-
	6	25	34	11	12	10	3,0	1,0	5,0	27,0	1	ks	N99072	-
	7	25	34	11	12	10	3,0	1,0	5,0	27,0	1	ks	N99073	-
12	8	25	34	11	12	10	3,0	1,0	5,0	27,0	1	ks	N99074	-
	9	25	34	11	12	10	3,0	1,0	5,0	27,0	1	ks	N99075	-
	10	25	34	11	12	10	3,0	1,0	5,0	27,0	1	ks	N99076	-
	11	25	34	11	12	10	3,0	1,0	5,0	27,0	1	ks	N99077	-
	12	25	34	11	12	10	3,0	1,0	5,0	27,0	1	ks	N99078	-
	4	30	35	11	13	10	2,0	1,5	5,5	32,2	1	ks	F02824	N02832
14	5	30	35	11	13	10	2,0	1,5	5,5	32,2	1	ks	N02827	-
	6	30	35	11	13	10	2,0	1,5	5,5	32,2	1	ks	N02828	N02833
	6,35	30	35	11	13	10	2,0	1,5	5,5	32,2	1	ks	F11640	-

Pokračování na další straně...

Pokračování:

Bezvůlová spojka TRASCO® ES GESM

Velikost	F H7	A	L	I	M	N	P	S	t	E	Typ	Jedn.	Náboj bez drážky Obj. kód	Náboj s drážkou Obj. kód
	8	30	35	11	13	10	2,0	1,5	5,5	32,2	1	ks	F11291	N02835
	9	30	35	11	13	10	2,0	1,5	5,5	32,2	1	ks	N02830	N02836
	9,525	30	35	11	13	10	2,0	1,5	5,5	32,2	1	ks	F09454	-
	10	30	35	11	13	10	2,0	1,5	5,5	32,2	1	ks	F04473	N02837
14	11	30	35	11	13	10	2,0	1,5	5,5	32,2	1	ks	F07302	N02838
	12	30	35	11	13	10	2,0	1,5	5,5	32,2	1	ks	F04474	N02839
	14	30	35	11	13	10	2,0	1,5	5,5	32,2	1	ks	N02831	N02840
	15	30	35	11	13	10	2,0	1,5	5,5	32,2	1	ks	F10274	N02841
	16	30	35	11	13	10	2,0	1,5	5,5	32,2	1	ks	F12649	N02842
	6	40	66	25	16	12	3,5	2,0	12,0	45,7	1	ks	N02851	-
	10	40	66	25	16	12	3,5	2,0	12,0	45,7	1	ks	N02843	F07342
	11	40	66	25	16	12	3,5	2,0	12,0	45,7	1	ks	N02844	N02852
	12	40	66	25	16	12	3,5	2,0	12,0	45,7	1	ks	N02845	N02853
	14	40	66	25	16	12	3,5	2,0	12,0	45,7	1	ks	N02846	N02854
	15	40	66	25	16	12	3,5	2,0	12,0	45,7	1	ks	N02847	N02855
19/24	16	40	66	25	16	12	3,5	2,0	12,0	45,7	1	ks	N02848	F11111
	17	40	66	25	16	12	3,5	2,0	12,0	45,7	1	ks	N08033	-
	18	40	66	25	16	12	3,5	2,0	12,0	45,7	1	ks	N02818	F11506
	19	40	66	25	16	12	3,5	2,0	12,0	45,7	1	ks	N02849	N04183
	20	40	66	25	16	12	3,5	2,0	12,0	45,7	1	ks	N02850	N02856
	22	40	66	25	16	12	3,5	2,0	12,0	45,7	1	ks	F09850	N02857
	24	40	66	25	16	12	3,5	2,0	12,0	45,7	1	ks	N97663	N02858
	8	55	78	30	18	14	4,0	2,0	12,0	57,5	2	ks	N04209	N02871
	10	55	78	30	18	14	4,0	2,0	12,0	57,5	2	ks	N02859	-
	12	55	78	30	18	14	4,0	2,0	12,0	57,5	2	ks	N02861	N99056
	14	55	78	30	18	14	4,0	2,0	12,0	57,5	2	ks	N02862	N02872
	15	55	78	30	18	14	4,0	2,0	12,0	57,5	2	ks	N02863	N02873
	16	55	78	30	18	14	4,0	2,0	12,0	57,5	2	ks	N02864	N02874
	18	55	78	30	18	14	4,0	2,0	12,0	57,5	2	ks	N04205	N02875
24/28	19	55	78	30	18	14	4,0	2,0	12,0	57,5	2	ks	N02865	N02876
	20	55	78	30	18	14	4,0	2,0	12,0	57,5	2	ks	N02866	N02877
	22	55	78	30	18	14	4,0	2,0	12,0	57,5	2	ks	N02867	N02878
	24	55	78	30	18	14	4,0	2,0	12,0	57,5	2	ks	N02868	N02879
	25	55	78	30	18	14	4,0	2,0	12,0	57,5	2	ks	N02869	N02880
	28	55	78	30	18	14	4,0	2,0	12,0	57,5	2	ks	N02870	N02881
	30	55	78	30	18	14	4,0	2,0	12,0	57,5	2	ks	N99190	N01629
	32	55	78	30	18	14	4,0	2,0	12,0	57,5	2	ks	N01628	N01630
	10	65	90	35	20	15	5,2	2,5	13,5	72,6	2	ks	N04272	N02894
	14	65	90	35	20	15	5,2	2,5	13,5	72,6	2	ks	N02882	N02895
	16	65	90	35	20	15	5,2	2,5	13,5	72,6	2	ks	N01631	N04273
	18	65	90	35	20	15	5,2	2,5	13,5	72,6	2	ks	N02883	N02896
	19	65	90	35	20	15	5,2	2,5	13,5	72,6	2	ks	N02885	N02897
	20	65	90	35	20	15	5,2	2,5	13,5	72,6	2	ks	N02886	N02898
	22	65	90	35	20	15	5,2	2,5	13,5	72,6	2	ks	N02887	N02899
28/38	24	65	90	35	20	15	5,2	2,5	13,5	72,6	2	ks	N02888	N02900
	25	65	90	35	20	15	5,2	2,5	13,5	72,6	2	ks	N02889	N02901
	28	65	90	35	20	15	5,2	2,5	13,5	72,6	2	ks	N02890	N02902
	30	65	90	35	20	15	5,2	2,5	13,5	72,6	2	ks	N02891	N02903
	32	65	90	35	20	15	5,2	2,5	13,5	72,6	2	ks	N02892	N02904
	35	65	90	35	20	15	5,2	2,5	13,5	72,6	2	ks	N02893	N02905
	38	65	90	35	20	15	5,2	2,5	13,5	72,6	2	ks	N02884	N02906

Velikost	F H7	A	L	I	M	N	P	S	t	E	Typ	Jedn.	Náboj bez drážky Obj. kód	Náboj s drážkou Obj. kód
38/45	18	80	114	45	24	18	5,6	3,0	16,0	83,3	2	ks	N04227	N02715
	20	80	114	45	24	18	5,6	3,0	16,0	83,3	2	ks	N02910	N02829
	22	80	114	45	24	18	5,6	3,0	16,0	83,3	2	ks	N02911	N02834
	24	80	114	45	24	18	5,6	3,0	16,0	83,3	2	ks	N02912	N02860
	25	80	114	45	24	18	5,6	3,0	16,0	83,3	2	ks	N02913	N02937
	28	80	114	45	24	18	5,6	3,0	16,0	83,3	2	ks	N02914	N02938
	30	80	114	45	24	18	5,6	3,0	16,0	83,3	2	ks	N02915	N02940
	32	80	114	45	24	18	5,6	3,0	16,0	83,3	2	ks	N02916	N02908
	35	80	114	45	24	18	5,6	3,0	16,0	83,3	2	ks	N02917	N02909
	38	80	114	45	24	18	5,6	3,0	16,0	83,3	2	ks	N02918	N02941
	40	80	114	45	24	18	5,6	3,0	16,0	83,3	2	ks	N02919	N02942
	42	80	114	45	24	18	5,6	3,0	16,0	83,3	2	ks	N02920	N02945
	45	80	114	45	24	18	5,6	3,0	16,0	83,3	2	ks	N02921	-
42	24	95	126	50	26	20	5,6	3,0	20,0	78,8	2	ks	N02924	-
	28	95	126	50	26	20	5,6	3,0	20,0	78,8	2	ks	N02926	-
	30	95	126	50	26	20	5,6	3,0	20,0	78,8	2	ks	N02927	-
	32	95	126	50	26	20	5,6	3,0	20,0	78,8	2	ks	N02928	-
	35	95	126	50	26	20	5,6	3,0	20,0	78,8	2	ks	N02929	-
	38	95	126	50	26	20	5,6	3,0	20,0	78,8	2	ks	N02930	-
	40	95	126	50	26	20	5,6	3,0	20,0	78,8	2	ks	N02931	-
	42	95	126	50	26	20	5,6	3,0	20,0	78,8	2	ks	N02932	-
	45	95	126	50	26	20	5,6	3,0	20,0	78,8	2	ks	N96446	-
48	25	105	140	56	28	21	6,0	3,5	21,0	108,0	2	ks	N02934	-
	55	105	140	56	28	21	6,0	3,5	21,0	108,0	2	ks	N02943	-
55	34	120	160	65	30	22	9,0	4,0	26,0	122,0	2	ks	N02794	-
	42	120	160	65	30	22	9,0	4,0	26,0	122,0	2	ks	N02948	-
65	40	135	185	75	35	26	8,3	4,5	27,5	139,0	2	ks	N02956	-

Velikost	Šroub		Náboj		Otáčky max. [min^{-1}]	Pozice drážky vůči zářezu náboje
	Velikost	Utahovací moment [Nm]	Hmotnost* [kg/ks]	Moment setrvačnosti** [10^{-6} kg m^2]		
7	M2	0,35	0,003	0,085	40.000	-
9	M2,5	0,75	0,007	0,420	28.000	-
12	M3	1,40	0,018	1.400	22.000	180°
14	M3	1,40	0,018	2,600	19.000	180°
19/24	M6	11,00	0,071	18,100	14.000	120°
24/28	M6	11,00	0,156	74,900	10.600	90°
28/38	M8	25,00	0,240	163,900	8.500	90°
38/45	M8	25,00	0,440	465,500	7.100	90°
42	M10	70,00	2,100	3.095,000	6.000	-
48	M12	120,00	2,900	5.160,000	5.600	-
55	M12	120,00	4,000	9.737,000	5.000	-
65	M14	190,00	5,800	17.974,000	4.600	-

Poznámky k objednání

- * hodnoty platné pro náboj s minimální dírou
- ** hodnoty platné pro náboj s maximální dírou
- všechny rozměry uvedeny v mm

Bezvůlová spojka TRASCO® ES GESMC

Se svěrným kompaktním nábojem



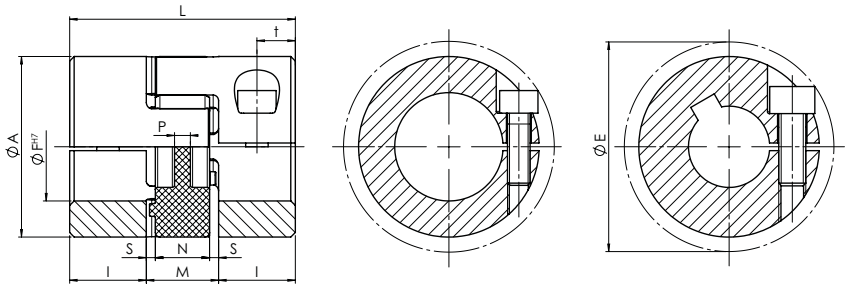

Oblast použití

- servomotory
- robotizace
- obráběcí stroje
- balicí technologie
- měřicí a regulační technologie
- řídicí a polohovací systémy
- posuvné stoly

Použití/pokyny

- komplet spojky je složen ze dvou nábojů a pružného členu
- výběr pružného členu na straně 857

Technická data

- teplotní odolnost -30 °C až 90 °C (krátkodobě 120 °C)

Výhody/provedení

- bezvůlový přenos a přesné polohování
- kombinovatelné v rámci velikosti jedné spojky
- bezúdržbové
- jednoduchá montáž
- nízká tepelná a elektrická vodivost

Materiál

- náboj hliník
- pružný člen polyuretan

Velikost	F H7	A	L	l	M	N	P	S	t	E	Otáčky max. [min-1]	Šroub		Hmotnost [kg/ks]	Jedn.	Náboj bez drážky Obj. kód	Náboj s drážkou Obj. kód
												Velikost	Utahovací moment [Nm]				
7	3	14	18	5,0	8	6	6,0	1,0	2,5	16,6	40.000	M2	0,6	0,01	ks	N01222	N01227
	4	14	18	5,0	8	6	6,0	1,0	2,5	16,6	40.000	M2	0,6	0,01	ks	N01223	N01228
	5	14	18	5,0	8	6	6,0	1,0	2,5	16,6	40.000	M2	0,6	0,01	ks	N01224	N01229
	6	14	18	5,0	8	6	6,0	1,0	2,5	16,6	40.000	M2	0,6	0,01	ks	N01225	N01230
	7	14	18	5,0	8	6	6,0	1,0	2,5	16,6	40.000	M2	0,6	0,01	ks	N01226	N01231
9	4	20	24	7,0	10	8	2,0	1,0	3,5	21,3	28.000	M2,5	1,0	0,01	ks	N01232	N01238
	5	20	24	7,0	10	8	2,0	1,0	3,5	21,3	28.000	M2,5	1,0	0,01	ks	N01233	N01239
	6	20	24	7,0	10	8	2,0	1,0	3,5	21,3	28.000	M2,5	1,0	0,01	ks	N01234	N01240
	7	20	24	7,0	10	8	2,0	1,0	3,5	21,3	28.000	M2,5	1,0	0,01	ks	N01235	N01241
	8	20	24	7,0	10	8	2,0	1,0	3,5	21,3	28.000	M2,5	1,0	0,01	ks	N01236	N01242
	9	20	24	7,0	10	8	2,0	1,0	3,5	21,3	28.000	M2,5	1,0	0,01	ks	N01237	N01243
12	4	25	26	7,0	12	10	3,0	1,0	3,5	26,2	22.000	M3	1,4	0,01	ks	N01244	N01253
	5	25	26	7,0	12	10	3,0	1,0	3,5	26,2	22.000	M3	1,4	0,01	ks	N01245	N01254
	6	25	26	7,0	12	10	3,0	1,0	3,5	26,2	22.000	M3	1,4	0,01	ks	N01246	N01255
	7	25	26	7,0	12	10	3,0	1,0	3,5	26,2	22.000	M3	1,4	0,01	ks	N01247	N01256
	8	25	26	7,0	12	10	3,0	1,0	3,5	26,2	22.000	M3	1,4	0,01	ks	N01248	N01257
	9	25	26	7,0	12	10	3,0	1,0	3,5	26,2	22.000	M3	1,4	0,01	ks	N01249	N01258
	10	25	26	7,0	12	10	3,0	1,0	3,5	26,2	22.000	M3	1,4	0,01	ks	N01250	N01259
	11	25	26	7,0	12	10	3,0	1,0	3,5	26,2	22.000	M3	1,4	0,01	ks	N01251	N01260
	12	25	26	7,0	12	10	3,0	1,0	3,5	26,2	22.000	M3	1,4	0,01	ks	N01252	N01261
14	5	30	32	9,5	13	10	2,0	1,5	4,8	30,5	19.000	M4	2,9	0,02	ks	N01262	N01263
	6	30	32	9,5	13	10	2,0	1,5	4,8	30,5	19.000	M4	2,9	0,02	ks	N96967	N01264
	7	30	32	9,5	13	10	2,0	1,5	4,8	30,5	19.000	M4	2,9	0,02	ks	N96968	N01265
	8	30	32	9,5	13	10	2,0	1,5	4,8	30,5	19.000	M4	2,9	0,02	ks	N96969	N01266
	9	30	32	9,5	13	10	2,0	1,5	4,8	30,5	19.000	M4	2,9	0,02	ks	N96970	N01267
	10	30	32	9,5	13	10	2,0	1,5	4,8	30,5	19.000	M4	2,9	0,02	ks	N96971	N01268
	11	30	32	9,5	13	10	2,0	1,5	4,8	30,5	19.000	M4	2,9	0,02	ks	N96972	N01269
	12	30	32	9,5	13	10	2,0	1,5	4,8	30,5	19.000	M4	2,9	0,02	ks	N96499	N01270
	14	30	32	9,5	13	10	2,0	1,5	4,8	30,5	19.000	M4	2,9	0,02	ks	N96973	N01271
	15	30	32	9,5	13	10	2,0	1,5	4,8	30,5	19.000	M4	2,9	0,02	ks	N96974	N01272
	16	30	32	9,5	13	10	2,0	1,5	4,8	30,5	19.000	M4	2,9	0,02	ks	N96975	N01273

Velikost	F H7	A	L	I	M	N	P	S	t	E	Otáčky max. [min-1]	Šroub		Hmotnost [kg/ks]	Jedn.	Náboj bez drážky Obj. kód	Náboj s drážkou Obj. kód
												Velikost	Utahovací moment [Nm]				
	8	40	50	17,0	16	12	3,5	2,0	8,5	45,0	14.000	M6	11,0	0,07	ks	N96976	N01275
	9	40	50	17,0	16	12	3,5	2,0	8,5	45,0	14.000	M6	11,0	0,07	ks	N96977	N01276
	10	40	50	17,0	16	12	3,5	2,0	8,5	45,0	14.000	M6	11,0	0,07	ks	N96978	N01277
	11	40	50	17,0	16	12	3,5	2,0	8,5	45,0	14.000	M6	11,0	0,07	ks	N96979	N01278
	12	40	50	17,0	16	12	3,5	2,0	8,5	45,0	14.000	M6	11,0	0,07	ks	N96980	N01279
	14	40	50	17,0	16	12	3,5	2,0	8,5	45,0	14.000	M6	11,0	0,07	ks	N96981	N01280
19/24	15	40	50	17,0	16	12	3,5	2,0	8,5	45,0	14.000	M6	11,0	0,07	ks	N96982	N01281
	16	40	50	17,0	16	12	3,5	2,0	8,5	45,0	14.000	M6	11,0	0,07	ks	N96983	N01282
	18	40	50	17,0	16	12	3,5	2,0	8,5	45,0	14.000	M6	11,0	0,07	ks	N96984	N01283
	19	40	50	17,0	16	12	3,5	2,0	8,5	45,0	14.000	M6	11,0	0,07	ks	N96985	N01284
	20	40	50	17,0	16	12	3,5	2,0	8,5	45,0	14.000	M6	11,0	0,07	ks	N96986	N01285
	22	40	50	17,0	16	12	3,5	2,0	8,5	45,0	14.000	M6	11,0	0,07	ks	N01274	N01286
	24	40	50	17,0	16	12	3,5	2,0	8,5	45,0	14.000	M6	11,0	0,07	ks	N96987	N01287
	10	55	54	18,0	18	14	4,0	2,0	9,0	57,5	10.600	M6	11,0	0,13	ks	N99201	N01288
	11	55	54	18,0	18	14	4,0	2,0	9,0	57,5	10.600	M6	11,0	0,13	ks	N99202	N01289
	12	55	54	18,0	18	14	4,0	2,0	9,0	57,5	10.600	M6	11,0	0,13	ks	N99203	N01290
	14	55	54	18,0	18	14	4,0	2,0	9,0	57,5	10.600	M6	11,0	0,13	ks	N99204	N01291
	15	55	54	18,0	18	14	4,0	2,0	9,0	57,5	10.600	M6	11,0	0,13	ks	N99205	N01292
	16	55	54	18,0	18	14	4,0	2,0	9,0	57,5	10.600	M6	11,0	0,13	ks	N99206	N01293
	18	55	54	18,0	18	14	4,0	2,0	9,0	57,5	10.600	M6	11,0	0,13	ks	N99207	N01294
24/28	19	55	54	18,0	18	14	4,0	2,0	9,0	57,5	10.600	M6	11,0	0,13	ks	N99208	N01295
	20	55	54	18,0	18	14	4,0	2,0	9,0	57,5	10.600	M6	11,0	0,13	ks	N99209	N01296
	22	55	54	18,0	18	14	4,0	2,0	9,0	57,5	10.600	M6	11,0	0,13	ks	N99210	N01297
	24	55	54	18,0	18	14	4,0	2,0	9,0	57,5	10.600	M6	11,0	0,13	ks	N99211	N01298
	25	55	54	18,0	18	14	4,0	2,0	9,0	57,5	10.600	M6	11,0	0,13	ks	N99212	N01299
	28	55	54	18,0	18	14	4,0	2,0	9,0	57,5	10.600	M6	11,0	0,13	ks	N99213	N01300
	30	55	54	18,0	18	14	4,0	2,0	9,0	57,5	10.600	M6	11,0	0,13	ks	N99214	N01301
	32	55	54	18,0	18	14	4,0	2,0	9,0	57,5	10.600	M6	11,0	0,13	ks	N99215	N01302
	14	65	62	21,0	20	15	5,2	2,5	10,5	69,0	8.500	M8	25,0	0,20	ks	N99216	N99229
	15	65	62	21,0	20	15	5,2	2,5	10,5	69,0	8.500	M8	25,0	0,20	ks	N99217	N99230
	16	65	62	21,0	20	15	5,2	2,5	10,5	69,0	8.500	M8	25,0	0,20	ks	N99218	N99231
	18	65	62	21,0	20	15	5,2	2,5	10,5	69,0	8.500	M8	25,0	0,20	ks	N99219	N99232
	19	65	62	21,0	20	15	5,2	2,5	10,5	69,0	8.500	M8	25,0	0,20	ks	N99220	N99233
	20	65	62	21,0	20	15	5,2	2,5	10,5	69,0	8.500	M8	25,0	0,20	ks	N99221	N99234
28/38	22	65	62	21,0	20	15	5,2	2,5	10,5	69,0	8.500	M8	25,0	0,20	ks	N99222	N99235
	24	65	62	21,0	20	15	5,2	2,5	10,5	69,0	8.500	M8	25,0	0,20	ks	N99223	N99236
	25	65	62	21,0	20	15	5,2	2,5	10,5	69,0	8.500	M8	25,0	0,20	ks	N99224	N99237
	28	65	62	21,0	20	15	5,2	2,5	10,5	69,0	8.500	M8	25,0	0,20	ks	N99225	N99238
	30	65	62	21,0	20	15	5,2	2,5	10,5	69,0	8.500	M8	25,0	0,20	ks	N99226	N99239
	32	65	62	21,0	20	15	5,2	2,5	10,5	69,0	8.500	M8	25,0	0,20	ks	N99227	N99240
	38	65	62	21,0	20	15	5,2	2,5	10,5	69,0	8.500	M8	25,0	0,20	ks	N99228	N01303
	15	80	76	26,0	24	18	5,6	3,0	13,0	86,0	7.100	M10	49,0	0,39	ks	N01304	N01318
	16	80	76	26,0	24	18	5,6	3,0	13,0	86,0	7.100	M10	49,0	0,39	ks	-	N01319
	18	80	76	26,0	24	18	5,6	3,0	13,0	86,0	7.100	M10	49,0	0,39	ks	N01305	N01320
	19	80	76	26,0	24	18	5,6	3,0	13,0	86,0	7.100	M10	49,0	0,39	ks	N01306	N01321
	20	80	76	26,0	24	18	5,6	3,0	13,0	86,0	7.100	M10	49,0	0,39	ks	N01307	N01322
	22	80	76	26,0	24	18	5,6	3,0	13,0	86,0	7.100	M10	49,0	0,39	ks	N01308	N01323
	24	80	76	26,0	24	18	5,6	3,0	13,0	86,0	7.100	M10	49,0	0,39	ks	N01309	N01324
	25	80	76	26,0	24	18	5,6	3,0	13,0	86,0	7.100	M10	49,0	0,39	ks	N01310	N01325
38/45	28	80	76	26,0	24	18	5,6	3,0	13,0	86,0	7.100	M10	49,0	0,39	ks	N01311	N01326
	30	80	76	26,0	24	18	5,6	3,0	13,0	86,0	7.100	M10	49,0	0,39	ks	N01312	N01327
	32	80	76	26,0	24	18	5,6	3,0	13,0	86,0	7.100	M10	49,0	0,39	ks	N01313	N01328
	35	80	76	26,0	24	18	5,6	3,0	13,0	86,0	7.100	M10	49,0	0,39	ks	F40716	N01329
	38	80	76	26,0	24	18	5,6	3,0	13,0	86,0	7.100	M10	49,0	0,39	ks	N01314	N01330
	40	80	76	26,0	24	18	5,6	3,0	13,0	86,0	7.100	M10	49,0	0,39	ks	N01315	N01331
	42	80	76	26,0	24	18	5,6	3,0	13,0	86,0	7.100	M10	49,0	0,39	ks	N01316	N01332
	45	80	76	26,0	24	18	5,6	3,0	13,0	86,0	7.100	M10	49,0	0,39	ks	N01317	N01333

Poznámky k objednání

- všechny rozměry uvedeny v mm

Bezvůlová spojka TRASCO® ES GESA

S upínacím nábojem



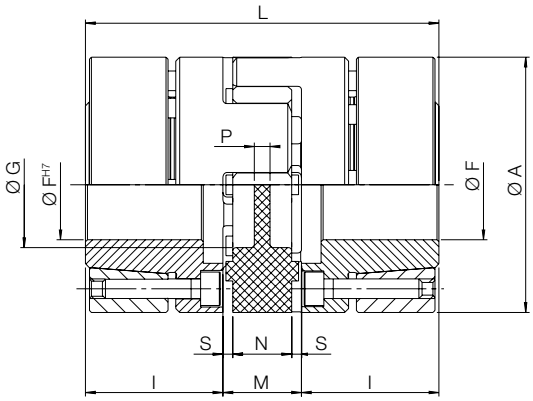

Oblast použití

- servomotory
- robotizace
- obráběcí stroje
- balicí technologie
- měřicí a regulační technologie
- řídicí a polohovací systémy
- posuvné stoly
- pro aplikace vyžadující vysoké otáčky a přesný přenos rotačního pohybu

Použití/pokyny

- komplet spojky je složen ze dvou nábojů a pružného členu
- výběr pružného členu na straně 857

Technická data

- teplotní odolnost -30 °C až 90 °C (krátkodobě 120 °C)

Výhody/provedení

- bezvůlový přenos a přesné polohování
- kombinovatelné v rámci velikosti jedné spojky
- bezúdržbové
- absence drážky pro pero umožňuje perfektní vyvážení spojky

Materiál

· náboj	hliník	velikost ≤ 38/45
	ocel	velikost ≥ 42
· pružný člen	polyuretan	

Velikost	F H7	A	G	L	I	M	N	S	P	Otáčky max. [min⁻¹]	Šroub			Náboj		Jedn.	Náboj Obj. kód
											Velikost	Počet	Utahovací moment [Nm]	Moment setrvačnosti** [10⁻⁶ kg m²]	Hmotnost* [kg/ks]		
	-	30	10,5	50	18,5	13	10	1,5	2,0	28.000	M3	4	1,3	7	0,049	ks	N02922
	8	30	10,5	50	18,5	13	10	1,5	2,0	28.000	M3	4	1,3	7	0,049	ks	N02923
	9	30	10,5	50	18,5	13	10	1,5	2,0	28.000	M3	4	1,3	7	0,049	ks	N02925
14	10	30	10,5	50	18,5	13	10	1,5	2,0	28.000	M3	4	1,3	7	0,049	ks	N02638
	11	30	10,5	50	18,5	13	10	1,5	2,0	28.000	M3	4	1,3	7	0,049	ks	N02639
	12	30	10,5	50	18,5	13	10	1,5	2,0	28.000	M3	4	1,3	7	0,049	ks	N02933
	14	30	10,5	50	18,5	13	10	1,5	2,0	28.000	M3	4	1,3	7	0,049	ks	N02640
	-	40	18,0	66	25,0	16	12	2,0	3,5	21.000	M4	6	2,9	30	0,120	ks	N02646
	10	40	18,0	66	25,0	16	12	2,0	3,5	21.000	M4	6	2,9	30	0,120	ks	N02641
	11	40	18,0	66	25,0	16	12	2,0	3,5	21.000	M4	6	2,9	30	0,120	ks	N02642
	12	40	18,0	66	25,0	16	12	2,0	3,5	21.000	M4	6	2,9	30	0,120	ks	N02647
	13	40	18,0	66	25,0	16	12	2,0	3,5	21.000	M4	6	2,9	30	0,120	ks	N02946
19/24	14	40	18,0	66	25,0	16	12	2,0	3,5	21.000	M4	6	2,9	30	0,120	ks	N02643
	15	40	18,0	66	25,0	16	12	2,0	3,5	21.000	M4	6	2,9	30	0,120	ks	N02644
	16	40	18,0	66	25,0	16	12	2,0	3,5	21.000	M4	6	2,9	30	0,120	ks	N02645
	17	40	18,0	66	25,0	16	12	2,0	3,5	21.000	M4	6	2,9	30	0,120	ks	F11292
	18	40	18,0	66	25,0	16	12	2,0	3,5	21.000	M4	6	2,9	30	0,120	ks	N01632
	19	40	18,0	66	25,0	16	12	2,0	3,5	21.000	M4	6	2,9	30	0,120	ks	N02648
	-	55	27,0	78	30,0	18	14	2,0	4,0	15.500	M5	4	6,0	135	0,280	ks	N02650
	15	55	27,0	78	30,0	18	14	2,0	4,0	15.500	M5	4	6,0	135	0,280	ks	N00220
	17	55	27,0	78	30,0	18	14	2,0	4,0	15.500	M5	4	6,0	135	0,280	ks	N02652
	18	55	27,0	78	30,0	18	14	2,0	4,0	15.500	M5	4	6,0	135	0,280	ks	N02653
24/28	19	55	27,0	78	30,0	18	14	2,0	4,0	15.500	M5	4	6,0	135	0,280	ks	N02654
	20	55	27,0	78	30,0	18	14	2,0	4,0	15.500	M5	4	6,0	135	0,280	ks	N02655
	22	55	27,0	78	30,0	18	14	2,0	4,0	15.500	M5	4	6,0	135	0,280	ks	N02656
	24	55	27,0	78	30,0	18	14	2,0	4,0	15.500	M5	4	6,0	135	0,280	ks	N02657
	25	55	27,0	78	30,0	18	14	2,0	4,0	15.500	M5	4	6,0	135	0,280	ks	N02658

Velikost	F H7	A	G	L	I	M	N	S	P	Otáčky max. [min-1]	Šroub			Náboj		Jedn.	Náboj Obj. kód
											Velikost	Počet	Utahovací moment [Nm]	Moment setrvačnosti** [10-6 kg m2]	Hmotnost* [kg/ks]		
28/38	-	65	30,0	90	35,0	20	15	2,5	5,2	13.200	M5	8	6,0	315	0,450	ks	N02662
	15	65	30,0	90	35,0	20	15	2,5	5,2	13.200	M5	8	6,0	315	0,450	ks	N02651
	19	65	30,0	90	35,0	20	15	2,5	5,2	13.200	M5	8	6,0	315	0,450	ks	N02660
	20	65	30,0	90	35,0	20	15	2,5	5,2	13.200	M5	8	6,0	315	0,450	ks	N02661
	22	65	30,0	90	35,0	20	15	2,5	5,2	13.200	M5	8	6,0	315	0,450	ks	N08024
	24	65	30,0	90	35,0	20	15	2,5	5,2	13.200	M5	8	6,0	315	0,450	ks	N02663
	25	65	30,0	90	35,0	20	15	2,5	5,2	13.200	M5	8	6,0	315	0,450	ks	N02664
	28	65	30,0	90	35,0	20	15	2,5	5,2	13.200	M5	8	6,0	315	0,450	ks	N02665
	30	65	30,0	90	35,0	20	15	2,5	5,2	13.200	M5	8	6,0	315	0,450	ks	N02666
	32	65	30,0	90	35,0	20	15	2,5	5,2	13.200	M5	8	6,0	315	0,450	ks	N02667
	35	65	30,0	90	35,0	20	15	2,5	5,2	13.200	M5	8	6,0	315	0,450	ks	N02668
	38	65	30,0	90	35,0	20	15	2,5	5,2	13.200	M5	8	6,0	315	0,450	ks	N02669
38/45	-	80	38,0	114	45,0	24	18	3,0	5,6	10.500	M6	8	10,0	960	0,950	ks	N02670
	24	80	38,0	114	45,0	24	18	3,0	5,6	10.500	M6	8	10,0	960	0,950	ks	N02672
	25	80	38,0	114	45,0	24	18	3,0	5,6	10.500	M6	8	10,0	960	0,950	ks	N02673
	28	80	38,0	114	45,0	24	18	3,0	5,6	10.500	M6	8	10,0	960	0,950	ks	N02674
	30	80	38,0	114	45,0	24	18	3,0	5,6	10.500	M6	8	10,0	960	0,950	ks	N02675
	32	80	38,0	114	45,0	24	18	3,0	5,6	10.500	M6	8	10,0	960	0,950	ks	F12030
	35	80	38,0	114	45,0	24	18	3,0	5,6	10.500	M6	8	10,0	960	0,950	ks	F12031
	38	80	38,0	114	45,0	24	18	3,0	5,6	10.500	M6	8	10,0	960	0,950	ks	N02676
	40	80	38,0	114	45,0	24	18	3,0	5,6	10.500	M6	8	10,0	960	0,950	ks	N02677
42	-	95	46,0	126	50,0	26	20	3,0	5,6	9.000	M8	4	35,0	3.150	2,300	ks	N04793
	28	95	46,0	126	50,0	26	20	3,0	5,6	9.000	M8	4	35,0	3.150	2,300	ks	N02671
	30	95	46,0	126	50,0	26	20	3,0	5,6	9.000	M8	4	35,0	3.150	2,300	ks	N02678
	32	95	46,0	126	50,0	26	20	3,0	5,6	9.000	M8	4	35,0	3.150	2,300	ks	N02679
	35	95	46,0	126	50,0	26	20	3,0	5,6	9.000	M8	4	35,0	3.150	2,300	ks	N00368
	38	95	46,0	126	50,0	26	20	3,0	5,6	9.000	M8	4	35,0	3.150	2,300	ks	N01633
	40	95	46,0	126	50,0	26	20	3,0	5,6	9.000	M8	4	35,0	3.150	2,300	ks	N02685
	42	95	46,0	126	50,0	26	20	3,0	5,6	9.000	M8	4	35,0	3.150	2,300	ks	N01634
48	-	105	51,0	140	56,0	28	21	3,5	6,0	8.000	M8	4	35,0	5.200	3,080	ks	N02690
	35	105	51,0	140	56,0	28	21	3,5	6,0	8.000	M8	4	35,0	5.200	3,080	ks	N01635
	38	105	51,0	140	56,0	28	21	3,5	6,0	8.000	M8	4	35,0	5.200	3,080	ks	N01636
	40	105	51,0	140	56,0	28	21	3,5	6,0	8.000	M8	4	35,0	5.200	3,080	ks	F12049
	42	105	51,0	140	56,0	28	21	3,5	6,0	8.000	M8	4	35,0	5.200	3,080	ks	N01637
	45	105	51,0	140	56,0	28	21	3,5	6,0	8.000	M8	4	35,0	5.200	3,080	ks	N01638
	48	105	51,0	140	56,0	28	21	3,5	6,0	8.000	M8	4	35,0	5.200	3,080	ks	N01639
	50	105	51,0	140	56,0	28	21	3,5	6,0	8.000	M8	4	35,0	5.200	3,080	ks	F10485
	55	105	51,0	140	56,0	28	21	3,5	6,0	8.000	M8	4	35,0	5.200	3,080	ks	N01640
	60	105	51,0	140	56,0	28	21	3,5	6,0	8.000	M8	4	35,0	5.200	3,080	ks	N01641
55	-	120	60,0	160	65,0	30	22	4,0	9,0	6.300	M10	4	71,0	10.300	4,670	ks	N02699
	38	120	60,0	160	65,0	30	22	4,0	9,0	6.300	M10	4	71,0	10.300	4,670	ks	N97948
	42	120	60,0	160	65,0	30	22	4,0	9,0	6.300	M10	4	71,0	10.300	4,670	ks	N01642
	55	120	60,0	160	65,0	30	22	4,0	9,0	6.300	M10	4	71,0	10.300	4,670	ks	N06265
65	-	135	68,0	185	75,0	35	26	4,5	8,3	5.600	M12	4	120,0	19.100	6,700	ks	N02708
	40	135	68,0	185	75,0	35	26	4,5	8,3	5.600	M12	4	120,0	19.100	6,700	ks	N97927
	55	135	68,0	185	75,0	35	26	4,5	8,3	5.600	M12	4	120,0	19.100	6,700	ks	N97929
	70	135	68,0	185	75,0	35	26	4,5	8,3	5.600	M12	4	120,0	19.100	6,700	ks	N97931

Poznámky k objednání

- * hodnoty platné pro náboj s minimální dírou
- ** hodnoty platné pro náboj s maximální dírou
- všechny rozměry uvedeny v mm

Bezvůlová spojka TRASCO® ES GESAP

S upínacím nábojem dle normy DIN 69002



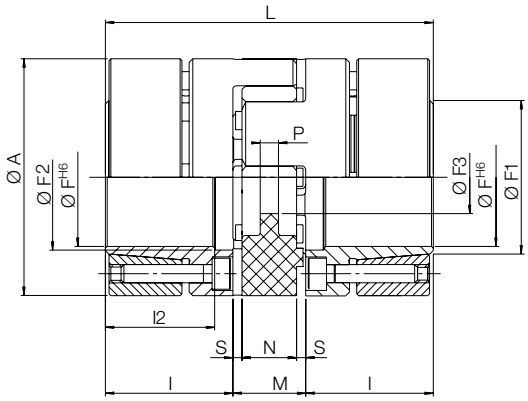

Oblast použití

- servomotory
- robotizace
- obráběcí stroje
- balicí technologie
- měřicí a regulační technologie
- řídicí a polohovací systémy
- posuvné stoly
- pro aplikace vyžadující vysoké otáčky a přesný přenos rotačního pohybu (až 50 m/s)
- pro aplikace vícevřetenových zařízení

Použití/pokyny

- komplet spojky je složen ze dvou nábojů a pružného členu
- výběr pružného členu na straně 857

Technická data

- teplotní odolnost -30 °C až 90 °C (krátkodobě 120 °C)

Výhody/provedení

- bezvůlový přenos a přesné polohování
- absence drážky pro pero umožňuje perfektní vyvážení spojky

Materiál

- náboj ocel
- pružný člen polyuretan

Velikost	F H6	A	L	l	l2	M	N	S	P	F1	F2	F3	Otáčky max. [min⁻¹]	Šroub			Náboj		Jedn.	Náboj Obj. kód
														Veli-kost	Počet	Utahovací moment [Nm]	Moment setrvačnosti** [10⁻⁶ kg m²]	Hmotnost* [kg/ks]		
14	14	32	50	18,5	15,5	13	10	1,5	2,0	17	17	8,5	28.000	M3	4	1,89	11	0,08	ks	N02716
19/24	19	40	66	25,0	21,0	16	12	2,0	3,5	23	22	9,5	21.000	M4	6	3,05	46	0,19	ks	N02718
24/28	25	55	78	30,0	25,0	18	14	2,0	4,0	32	30	12,5	15.500	M5	4	8,50	201	0,44	ks	N02720
28/38	35	65	90	35,0	30,0	20	15	2,5	5,2	42	40	14,5	13.200	M5	8	8,50	438	0,64	ks	N02721
38/45	40	80	114	45,0	40,0	24	18	3,0	5,6	49	46	16,5	10.500	M6	8	14,00	1.325	1,32	ks	N02722
42	42	92	126	50,0	45,0	26	20	3,0	5,6	54	55	18,5	9.000	M8	4	35,00	3.003	2,23	ks	N02723
48	45	105	140	56,0	50,0	28	21	3,5	6,0	65	60	20,5	8.000	M8	4	35,00	5.043	3,09	ks	N02724

Poznámky k objednání

- * hodnoty platné pro náboj s minimální dírou
- ** hodnoty platné pro náboj s maximální dírou
- všechny rozměry uvedeny v mm

Pružný člen AES

Pro bezvůlovou spojku GES



Materiál

- žlutý polyuretan (92 Shore A)
- červený polyuretan (98 Shore A)
- zelený polyuretan (64 Shore D)
- modrý polyuretan (80 Shore A)

Velikost A/B	Průměr	Jedn.	Žlutý Obj. kód	Červený Obj. kód	Zelený Obj. kód	Modrý Obj. kód
7	14	ks	F11643	N02972	-	N02696
9	20	ks	F05410	N02974	N02975	N04166
12	25	ks	N99080	N99081	N99082	N99079
14	30	ks	F02823	F04455	F09456	N04169
19/24	40	ks	F07571	F11109	N02976	N04170
24/28	55	ks	F04085	F12652	N02977	N04171
28/38	65	ks	F09394	F11452	N02978	N04172
38/45	80	ks	N02979	F09222	N02980	N04644
42	95	ks	N02981	N02982	N02983	N05458
48	105	ks	F04087	F12057	F12055	N05459
55	120	ks	N02984	F10486	N02985	N02697
65	135	ks	N02986	N02987	N02973	-
75	160	ks	-	N02695	F11290	-

Poznámky k objednání

- všechny rozměry uvedeny v mm

Vlnovcové spojky SERVOPLUS®

Vlnovcové spojky jsou ideální pro všechny aplikace s použitím servomotorů a tam, kde je požadována vysoká torzní tuhost, bezvůlový přenos krouticího momentu, nízká setrvačnost a vysoká spolehlivost. Inovativní modulární systém umožňuje rychlé dodání za příznivé ceny.



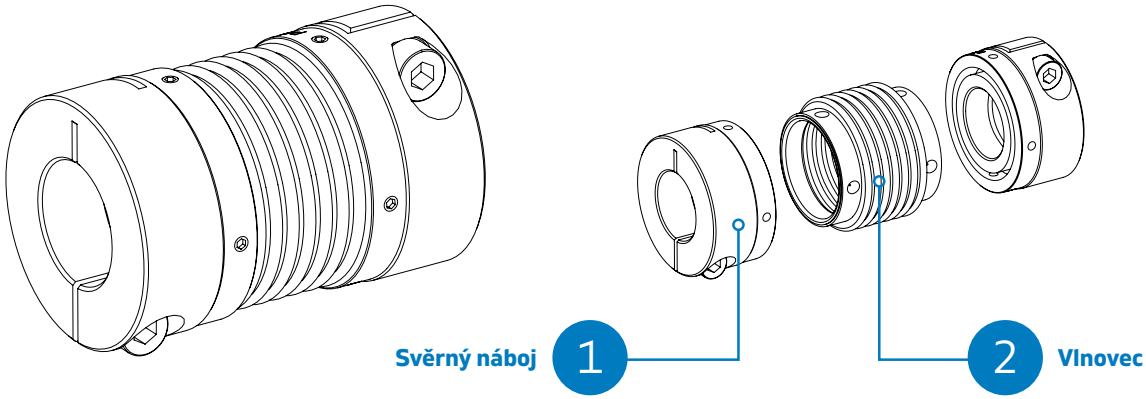

Přednosti a výhody

- precizní bezvůlový přenos i pro nejvyšší krouticí momenty
- nízký moment setrvačnosti
- vynikající dynamická charakteristika pohonů při vysokých rychlostech a nízkých krouticích momentech
- eliminace axiální, radiální a úhlové vůle
- snadná montáž
- vysoká torzní tuhost
- bezúdržbovost
- pracovní teplota do 300 °C
- inovativní modulární systém

Montážní postup

Vlnovcové spojky jsou dodávány s hotovou dírou a připraveny pro instalaci:

- pečlivě očistěte všechny styčné plochy hřídelí a nábojů spojky
- usaďte spojku na konce hřídelí a pečlivě dotáhněte šrouby ve svěrných nábojích na příslušný utahovací moment Ms

Demontáž

- uvolněte šrouby ve svěrných nábojích
- vyjměte stranou pohon a vyndejte spojku

Inovativní modulární systém vlnovcových spojek umožňuje výměnu spojky nebo vlnovce bez nutnosti pohybu s pohonem:

- povolte šrouby objímky
- povolte šrouby svěrných nábojů
- posuňte svěrné náboje na hřídelích
- vyjměte svěrné náboje

Je doporučeno dodržovat návod pro montáž i demontáž. Poškození vlnovce může způsobit zničení celé spojky.

Požadavky na opracování hřídele

- tolerance h6
- drsnost Rt max. 16µ

Vlnovcová spojka SERVOPLUS® GSP

Se svěrným nábojem



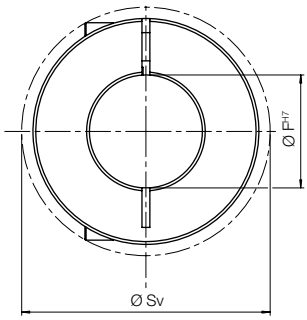

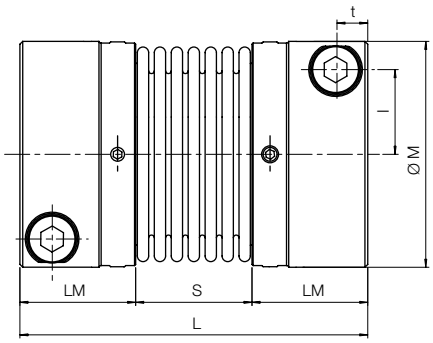

Oblast použití

- servopohony
- robotizace
- obráběcí stroje
- balicí technologie
- měřicí a regulační technologie
- automatizační technologie

Výhody/provedení

- bezvůlový přenos a přesné polohování
- modulární provedení
- pro vysoké rychlosti
- bezúdržbové
- nízký moment setrvačnosti
- vysoká torzní tuhost

Použití/pokyny

- komplet spojky je složen ze dvou nábojů a vlnovce
- výběr vlnovce na straně 861

Materiál

- náboj hliník
- vlnovec nerezová ocel

Technická data

- teplotní odolnost až 300 °C

Velikost	F H7	M	Sv	LM	S	L	Aretační šroub		Šroub na náboji				Jedn.	Náboj Obj. kód
							Velikost	Utahovací moment [Nm]	Velikost	t	l	Utahovací moment [Nm]		
16	-	34	36	17,0	16,5	50,5	M3	0,8	M4	4,5	12	2,9	ks	N04570
	5	34	36	17,0	16,5	50,5	M3	0,8	M4	4,5	12	2,9	ks	N02583
	6	34	36	17,0	16,5	50,5	M3	0,8	M4	4,5	12	2,9	ks	N02584
	7	34	36	17,0	16,5	50,5	M3	0,8	M4	4,5	12	2,9	ks	N02585
	8	34	36	17,0	16,5	50,5	M3	0,8	M4	4,5	12	2,9	ks	N02586
	9	34	36	17,0	16,5	50,5	M3	0,8	M4	4,5	12	2,9	ks	N02587
	10	34	36	17,0	16,5	50,5	M3	0,8	M4	4,5	12	2,9	ks	N02588
	11	34	36	17,0	16,5	50,5	M3	0,8	M4	4,5	12	2,9	ks	N02589
	12	34	36	17,0	16,5	50,5	M3	0,8	M4	4,5	12	2,9	ks	N02590
	14	34	36	17,0	16,5	50,5	M3	0,8	M4	4,5	12	2,9	ks	N02591
	15	34	36	17,0	16,5	50,5	M3	0,8	M4	4,5	12	2,9	ks	N02592
	16	34	36	17,0	16,5	50,5	M3	0,8	M4	4,5	12	2,9	ks	N02593
20	-	40	44	20,5	21,0	62,0	M3	0,8	M5	5,5	15	6,0	ks	N04292
	8	40	44	20,5	21,0	62,0	M3	0,8	M5	5,5	15	6,0	ks	N02594
	9	40	44	20,5	21,0	62,0	M3	0,8	M5	5,5	15	6,0	ks	N02595
	10	40	44	20,5	21,0	62,0	M3	0,8	M5	5,5	15	6,0	ks	N02596
	11	40	44	20,5	21,0	62,0	M3	0,8	M5	5,5	15	6,0	ks	N02597
	12	40	44	20,5	21,0	62,0	M3	0,8	M5	5,5	15	6,0	ks	N02598
	14	40	44	20,5	21,0	62,0	M3	0,8	M5	5,5	15	6,0	ks	N02599
	15	40	44	20,5	21,0	62,0	M3	0,8	M5	5,5	15	6,0	ks	N02600
	16	40	44	20,5	21,0	62,0	M3	0,8	M5	5,5	15	6,0	ks	N02601
	18	40	44	20,5	21,0	62,0	M3	0,8	M5	5,5	15	6,0	ks	N02602
	19	40	44	20,5	21,0	62,0	M3	0,8	M5	5,5	15	6,0	ks	N02603
	20	40	44	20,5	21,0	62,0	M3	0,8	M5	5,5	15	6,0	ks	N02604
30	-	55	58	22,5	27,0	72,0	M4	2,0	M6	6,5	20	10,0	ks	N02680
	11	55	58	22,5	27,0	72,0	M4	2,0	M6	6,5	20	10,0	ks	N02605
	12	55	58	22,5	27,0	72,0	M4	2,0	M6	6,5	20	10,0	ks	N02606
	14	55	58	22,5	27,0	72,0	M4	2,0	M6	6,5	20	10,0	ks	N02607

Pokračování na další straně...

Pokračování:

Vlnovcová spojka SERVOPLUS® GSP

Velikost	F H7	M	Sv	LM	S	L	Aretační šroub		Šroub na náboji				Jedn.	Náboj Obj. kód
							Velikost	Utahovací moment [Nm]	Velikost	t	l	Utahovací moment [Nm]		
	15	55	58	22,5	27,0	72,0	M4	2,0	M6	6,5	20	10,0	ks	N02608
	16	55	58	22,5	27,0	72,0	M4	2,0	M6	6,5	20	10,0	ks	N02609
	18	55	58	22,5	27,0	72,0	M4	2,0	M6	6,5	20	10,0	ks	N02610
	19	55	58	22,5	27,0	72,0	M4	2,0	M6	6,5	20	10,0	ks	N02611
30	20	55	58	22,5	27,0	72,0	M4	2,0	M6	6,5	20	10,0	ks	N02612
	24	55	58	22,5	27,0	72,0	M4	2,0	M6	6,5	20	10,0	ks	N02613
	25	55	58	22,5	27,0	72,0	M4	2,0	M6	6,5	20	10,0	ks	N02614
	28	55	58	22,5	27,0	72,0	M4	2,0	M6	6,5	20	10,0	ks	N02615
	30	55	58	22,5	27,0	72,0	M4	2,0	M6	6,5	20	10,0	ks	N02616
	-	65	73	26,0	32,0	84,0	M4	2,0	M8	8,0	25	25,0	ks	N04268
	18	65	73	26,0	32,0	84,0	M4	2,0	M8	8,0	25	25,0	ks	N02617
	19	65	73	26,0	32,0	84,0	M4	2,0	M8	8,0	25	25,0	ks	N02618
	20	65	73	26,0	32,0	84,0	M4	2,0	M8	8,0	25	25,0	ks	N02619
	24	65	73	26,0	32,0	84,0	M4	2,0	M8	8,0	25	25,0	ks	N02620
38	25	65	73	26,0	32,0	84,0	M4	2,0	M8	8,0	25	25,0	ks	N02621
	28	65	73	26,0	32,0	84,0	M4	2,0	M8	8,0	25	25,0	ks	N02622
	30	65	73	26,0	32,0	84,0	M4	2,0	M8	8,0	25	25,0	ks	N02623
	32	65	73	26,0	32,0	84,0	M4	2,0	M8	8,0	25	25,0	ks	N02624
	35	65	73	26,0	32,0	84,0	M4	2,0	M8	8,0	25	25,0	ks	N02625
	38	65	73	26,0	32,0	84,0	M4	2,0	M8	8,0	25	25,0	ks	N02626
	-	83	89	31,0	41,0	103,0	M5	3,8	M10	9,5	30	49,0	ks	N04554
	20	83	89	31,0	41,0	103,0	M5	3,8	M10	9,5	30	49,0	ks	N02627
	24	83	89	31,0	41,0	103,0	M5	3,8	M10	9,5	30	49,0	ks	N02628
	25	83	89	31,0	41,0	103,0	M5	3,8	M10	9,5	30	49,0	ks	N02629
	28	83	89	31,0	41,0	103,0	M5	3,8	M10	9,5	30	49,0	ks	N02630
	30	83	89	31,0	41,0	103,0	M5	3,8	M10	9,5	30	49,0	ks	N02631
45	32	83	89	31,0	41,0	103,0	M5	3,8	M10	9,5	30	49,0	ks	N02632
	35	83	89	31,0	41,0	103,0	M5	3,8	M10	9,5	30	49,0	ks	N02633
	38	83	89	31,0	41,0	103,0	M5	3,8	M10	9,5	30	49,0	ks	N02634
	40	83	89	31,0	41,0	103,0	M5	3,8	M10	9,5	30	49,0	ks	N02635
	42	83	89	31,0	41,0	103,0	M5	3,8	M10	9,5	30	49,0	ks	N02636
	45	83	89	31,0	41,0	103,0	M5	3,8	M10	9,5	30	49,0	ks	N02637

T_{KN} jmenovitý krouticí moment
T_{Kmax} maximální krouticí moment
n_{max} maximální otáčky
J moment setrvačnosti
C_{Tdyn} dynamická torzní tuhost
ΔK_a maximální axiální výchylka
ΔK_r maximální radiální výchylka
ΔK_w maximální úhlová výchylka

Velikost	T_{KN} [Nm]	T_{Kmax} [Nm]	n_{max} [min^{-1}]	J* [10^{-4} kg m^2]	C_{Tdyn} [Nm/rad]	Axiální tuhhost vlnovce [N/mm]	Radiální tuhost vlnovce [N/mm]	ΔK_a [mm]	ΔK_r [mm]	ΔK_w [°]	Hmotnost [kg/ks]
16	5	10	14.000	14	3.050	29	92	±0,5	0,20	1,5	0,082
20	15	30	11.900	34	6.600	42	126	±0,6	0,20	1,5	0,135
30	35	70	8.700	140	14.800	65	155	±0,8	0,25	2,0	0,289
38	65	130	7.300	310	24.900	72	212	±0,8	0,25	2,0	0,438
45	150	300	5.800	1.056	64.000	88	492	±1,0	0,30	2,0	0,924

Poznámky k objednání

- * hodnoty platné pro kompletní spojku s maximálními dírami
- všechny rozměry uvedeny v mm

Vlnovec spojky SERVOPLUS® GSP

Pro vlnovcovou spojku GSP



Materiál

- nerezová ocel

Velikost	Hmotnost [kg/ks]	Jedn.	Obj. kód
16	0,08	ks	**N02578**
20	0,14	ks	**N02579**
30	0,29	ks	**N02580**
38	0,44	ks	**N02581**
45	0,92	ks	**N02582**

Poznámky k objednání

- všechny rozměry uvedeny v mm

Lamelová spojka SERVOMATE® GSM

Kompletní spojka s jednoduchou lamelou



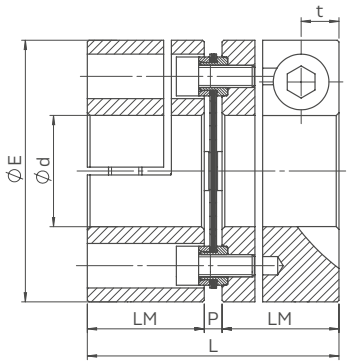

Oblast použití

- servopohony
- robotizace
- balicí technologie
- měřicí a regulační technologie
- automatizační technologie

Použití/pokyny

- spojka dodávaná jako komplet

Technická data

- teplotní odolnost až 200 °C

Výhody/provedení

- bezvůlový přenos a přesné polohování
- bezúdržbové
- nízký moment setrvačnosti

Materiál

- náboj hliník
- lamelový set nerezová ocel

Velikost	d max.	E	LM	L	P	t	Šroub		Jedn.	Obj. kód
							Velikost	Utahovací moment [Nm]		
15	20	47	21	45	3	6,8	M6	10	ks	**N99083**
20	25	59	24	52	4	6,5	M6	10	ks	**N99084**
25	35	70	32	69	5	9,0	M8	25	ks	**N99085**

T_{KN} jmenovitý krouticí moment
T_{Kmax} maximální krouticí moment
n_{max} maximální otáčky
J moment setrvačnosti
C_{Tdyn} dynamická torzní tuhost
ΔK_a maximální axiální výchylka
ΔK_W maximální úhlová výchylka

Velikost	T_{KN} [Nm]	T_{Kmax} [Nm]	n_{max} [min^{-1}]	J* [$kg\,m^2$]	C_{Tdyn} [Nm/rad]	ΔK_a [mm]	ΔK_W [°]	Hmotnost [kg/ks]
15	20	40	16.000	52×10^{-6}	12.000	0,5	1	0,16
20	30	60	12.000	149×10^{-6}	30.000	0,6	1	0,30
25	60	120	10.000	384×10^{-6}	60.000	0,8	1	0,53

Poznámky k objednání

- * hodnoty platné pro kompletní spojku s maximálními dírami
- všechny rozměry uvedeny v mm

Lamelová spojka SERVOMATE® GSMC

Kompletní spojka s dvojitou lamelou



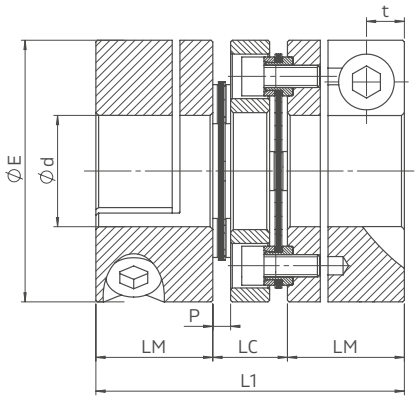

Oblast použití

- servopohony
- robotizace
- balicí technologie
- měřicí a regulační technologie
- automatizační technologie

Použití/pokyny

- spojka dodávaná jako komplet

Technická data

- teplotní odolnost až 200 °C

Výhody/provedení

- bezvůlový přenos a přesné polohování
- bezúdržbové
- nízký moment setrvačnosti

Materiál

- náboj hliník
- lamelový set nerezová ocel

Velikost	d max.	E	LC	LM	L1	P	t	Šroub		Jedn.	Obj. kód
								Velikost	Utahovací moment [Nm]		
15	20	47	13	21	55	3	6,8	M6	10	ks	N99086
20	25	59	19	24	67	4	6,5	M6	10	ks	N99087
25	35	70	24	32	88	5	9,0	M8	25	ks	N99088

T_{KN}	jmenovitý krouticí moment	J	moment setrvačnosti	ΔK_a	maximální axiální výchylka
T_{Kmax}	maximální krouticí moment	C_{Tdyn}	dynamická torzní tuhost	ΔK_w	maximální úhlová výchylka
n_{max}	maximální otáčky	ΔK_r	maximální radiální výchylka		

Velikost	T_{KN} [Nm]	T_{Kmax} [Nm]	n_{max} [min^{-1}]	J* [$kg\,m^2$]	C_{Tdyn} [Nm/rad]	ΔK_r [mm]	ΔK_a [mm]	ΔK_w [°]	Hmotnost [kg/ks]
15	20	40	16.000	63×10^{-6}	6.000	0,16	1,0	2	0,20
20	30	60	12.000	194×10^{-6}	15.000	0,25	1,2	2	0,40
25	60	120	10.000	492×10^{-6}	30.000	0,30	1,6	2	0,66

Poznámky k objednání

- * hodnoty platné pro kompletní spojku s maximálními dírami
- všechny rozměry uvedeny v mm

Lamelové spojky METALDRIVE®

Lamelové spojky jsou plně vyrobeny z oceli a používají se ve všech aplikacích, kde jsou vysoké požadavky na spolehlivost, přesnost a bezúdržbovost.



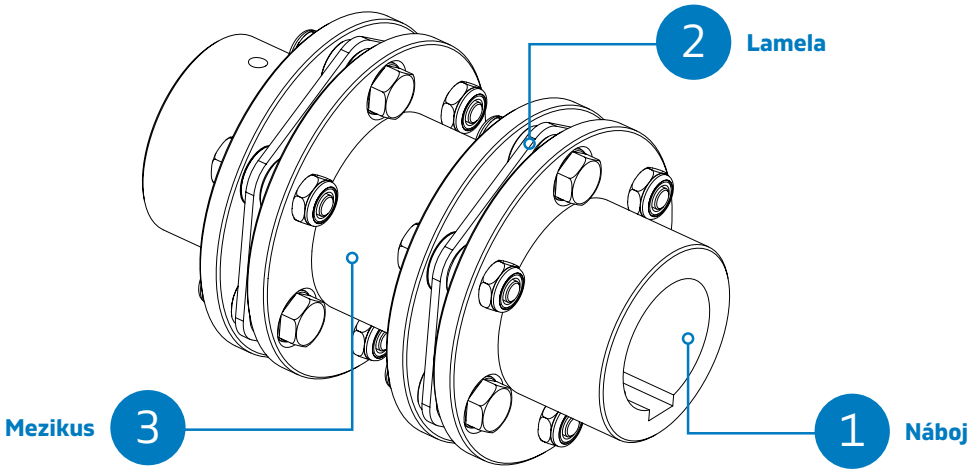

Přednosti a výhody

- celoocelové provedení
- bezvůlové a torzně tuhé
- pracovní teplota -40 °C až 250 °C
- jednoduchá montáž
- bezúdržbovost
- standardizované provedení
- eliminace axiální, úhlové a radiální (jen při použití muzikusu) výchylky

10

K dodání také

- v provedení z nerezové oceli
- mezikusy různých typů a délek

Typy lamelových spojek METALDRIVE®

GMDS

Standardní verze s jednou lamelou. Spojka dovoluje axiální a úhlovou výchylku. Radiální výchylka se u této verze nepřipouští.

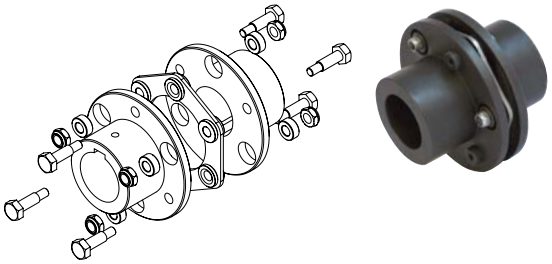

GMDDCC

Standardní verze se dvěma lamelami a standardním mezikusem. Spojka dovoluje axiální, úhlovou a radiální výchylku.

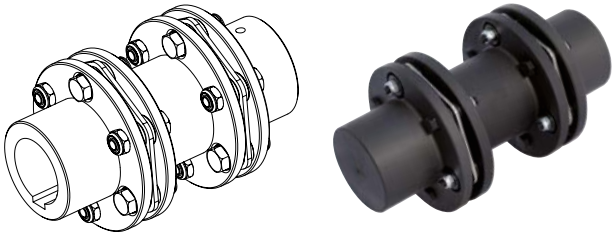

Technické vlastnosti lamelových spojek Metaldrive®

Velikost	T_{KN} [Nm]	T_{Kmax} [Nm]	T_{KW} [Nm]	ΔK_a [mm]	ΔK_W [°]	ΔK_{rDCC} [mm]	Otáčky max. [min^{-1}]	Torzní tuhost na lamelu [10^6 Nm/rad]
32-6	100	200	30	0,8	0,75	0,32	11.500	0,12
38-6	150	300	50	0,9	0,75	0,42	10.000	0,16
45-6	300	600	100	1,2	0,75	0,53	8.200	0,42
52-6	700	1.400	230	1,4	0,75	0,74	6.700	0,98
65-6	1.100	2.200	370	1,6	0,75	0,84	5.700	1,85
80-6	1.700	3.400	570	1,8	0,75	0,92	5.000	2,24
90-6	2.600	5.200	870	1,8	0,75	0,96	4.500	3,60
95-6	4.000	8.000	1.330	2,0	0,75	1,45	4.100	9,00
110-6	7.000	14.000	2.330	2,2	0,75	1,45	3.600	11,90
120-6	9.000	18.000	3.000	2,4	0,75	1,60	3.100	14,20
138-6	12.000	24.000	4.000	2,6	0,75	1,60	2.900	15,60
155-8	25.000	50.000	8.330	2,9	0,50	2,95	2.600	37,80
175-8	35.000	70.000	11.670	3,1	0,50	3,15	2.400	51,60
190-8	50.000	100.000	16.670	3,4	0,50	3,40	2.200	64,40
205-8	65.000	130.000	21.670	3,8	0,50	3,85	2.000	69,50

T_{KN}	jmenovitý krouticí moment	ΔK_a	maximální axiální výchylka na lamelu
T_{Kmax}	maximální krouticí moment	ΔK_W	maximální úhlová výchylka
T_{KW}	reverzní krouticí moment	ΔK_{rDCC}	maximální radiální výchylka DCC provedení

Vyvažování

Spojky jsou staticky vyváženy dle DIN/ISO 1940 (VDI 2060) na stupeň G 6,3.

Hmotnosti a setrvačnosti lamelových spojek METALDRIVE®

Velikost	Náboj		Mezikus		Lamela		Kompletní spojka GMDS		Kompletní spojka GMDDCC	
	Hmotnost [kg/ks]	Moment setrvačnosti [10^{-6} kg m²]	Hmotnost [kg/ks]	Moment setrvačnosti [10^{-6} kg m²]	Hmotnost [kg/ks]	Moment setrvačnosti [10^{-6} kg m²]	Hmotnost [kg/ks]	Moment setrvačnosti [10^{-6} kg m²]	Hmotnost [kg/ks]	Moment setrvačnosti [10^{-6} kg m²]
32	0,38	253	0,52	420	0,078	34	0,8	500	1,4	1.000
38	0,57	490	0,71	810	0,094	109	1,2	1.100	2,0	2.000
45	0,86	1.100	0,97	1.600	0,183	310	1,9	2.500	3,1	4.400
52	1,57	2.900	1,70	4.400	0,310	760	3,5	6.600	5,5	11.700
65	2,50	6.400	2,40	9.000	0,450	1.500	5,5	14.300	8,3	24.800
80	4,30	14.700	4,00	20.000	0,560	2.400	9,2	31.800	13,7	54.200
90	5,90	26.000	5,40	33.000	0,750	4.200	12,6	56.200	18,7	93.400
95	7,20	37.000	6,80	50.000	1,700	12.000	16,1	86.000	24,6	148.000
110	10,30	68.000	10,00	90.000	2,400	22.000	23,0	158.000	35,4	270.000
120	14,40	125.000	13,70	170.000	4,900	58.000	33,7	308.000	52,3	536.000
138	22,60	232.000	21,30	300.000	5,400	78.000	50,6	542.000	77,3	920.000
155	29,86	380.000	32,10	540.000	6,100	113.000	65,8	873.000	104,0	1.526.000
175	46,30	730.000	46,90	970.000	9,300	215.000	101,9	1.675.000	158,1	2.860.000
190	59,90	1.140.000	59,90	1.530.000	11,000	300.000	130,8	2.580.000	201,7	4.410.000
205	74,00	1.630.000	85,00	2.360.000	15,300	480.000	163,3	3.740.000	263,6	6.580.000

Všechny uvedené hmotnosti a momenty setrvačnosti jsou platné pro maximální díry.

Typy lamel

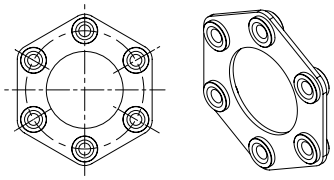

Velikost 32 – 90

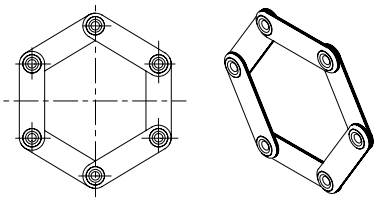

Velikost 95 – 138

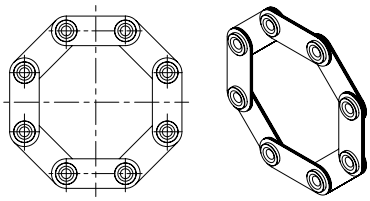

Velikost 155 – 205

Lamelová spojka METALDRIVE® GMDS

Se standardním nábojem



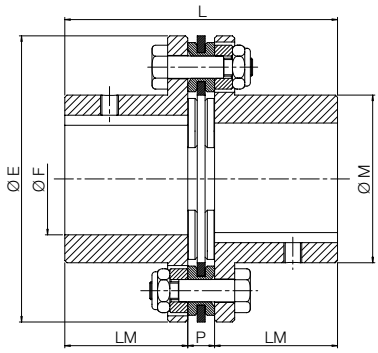

Oblast použití

- vysoké krouticí momenty

Použití/pokyny

- komplet spojky je složen ze dvou nábojů a lamelového setu
- výběr lamelového setu na straně 869

Technická data

- teplotní odolnost -40 °C až 250 °C

Výhody/provedení

- bezvůlový přenos
- vysoká torzní tuhost
- bezúdržbové
- vysoká spolehlivost a preciznost
- dovoluje axiální a úhlové výchylky
- v případě radiální výchylky je nutné použít mezikus
- jednoduchá instalace

Materiál

- ocel

Velikost	F max.	E	M	LM	P	L	Šroub			Jedn.	Náboj Obj. kód
							Velikost	Počet	Utahovací moment [Nm]		
32	32	80	45	40	8	88	M5	6	8,5	ks	**N04184**
38	38	92	53	45	8	98	M5	6	8,5	ks	**N04274**
45	45	112	64	45	10	100	M6	6	14,0	ks	**N04278**
52	52	136	75	55	12	122	M8	6	35,0	ks	**N04282**
65	65	162	92	65	13	143	M10	6	69,0	ks	**N04286**
80	80	182	112	80	14	174	M10	6	69,0	ks	**N04195**
90	90	206	130	80	15	175	M12	6	120,0	ks	**N04335**
95	95	226	135	90	22	202	M14	6	190,0	ks	**N04338**
110	110	252	155	100	25	225	M16	6	295,0	ks	**N04341**
120	120	296	170	110	32	252	M24	6	1.000,0	ks	**N04344**
138	138	318	195	140	32	312	M24	6	1.000,0	ks	**N04347**
155	155	352	218	150	32	332	M24	8	1.000,0	ks	**N04350**
175	175	386	252	175	37	387	M27	8	1.500,0	ks	**N04353**
190	190	426	272	190	37	417	M30	8	2.000,0	ks	**N04356**
205	205	456	292	205	42	452	M33	8	2.450,0	ks	**N04359**

Poznámky k objednání

- všechny rozměry uvedeny v mm

Mezikus spojky METALDRIVE® GMDDCC

Pro lamelovou spojku GMDDCC



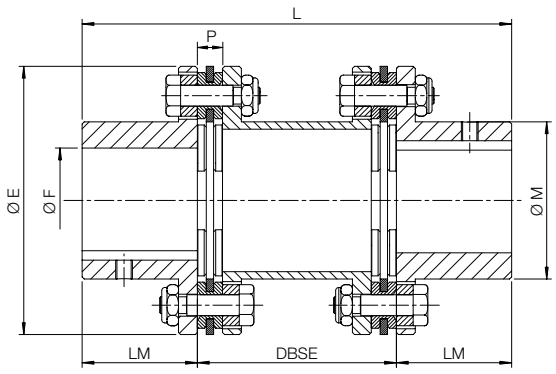

Oblast použití

- vysoké krouticí momenty

Použití/pokyny

- komplet spojky je složen ze dvou nábojů, dvou lamelových setů a mezikusu

Technická data

- teplotní odolnost -40 °C až 250 °C

Výhody/provedení

- bezvůlový přenos
- vysoká torzní tuhost
- bezúdržbové
- vysoká spolehlivost a preciznost
- dovoluje axiální, radiální a úhlové výchylky
- jednoduchá instalace

Materiál

- ocel

Velikost	F max.	E	M	LM	P	DBSE min.	L min.	Šroub			Jedn.	Obj. kód
								Velikost	Počet	Utahovací moment [Nm]		
32	32	80	45	40	8	45	125	M5	12	8,5	ks	N00209
38	38	92	53	45	8	50	140	M5	12	8,5	ks	N00210
45	45	112	64	45	10	52	142	M6	12	14,0	ks	N00211
52	52	136	75	55	12	62	172	M8	12	35,0	ks	N00212
65	65	162	92	65	13	73	203	M10	12	69,0	ks	N08598
80	80	182	112	80	14	86	246	M10	12	69,0	ks	N96445
90	90	206	130	80	15	87	247	M12	12	120,0	ks	N00205
95	95	226	135	90	22	103	283	M14	12	190,0	ks	N00206
110	110	252	155	100	25	114	314	M16	12	295,0	ks	N00207
120	120	296	170	110	32	135	355	M24	12	1.000,0	ks	N00208

Poznámky k objednání

- všechny rozměry uvedeny v mm

Lamelový set

Pro lamelovou spojku GMDS a GMDDCC



Použití/pokyny

- lamelový set je složen z lamely a příslušného spojovacího materiálu

Materiál

- ocel

Velikost	Jedn.	Obj. kód
32	ks	N04185
38	ks	N04275
45	ks	N04279
52	ks	N04283
65	ks	N04287
80	ks	N04196
90	ks	N04336
95	ks	N04339
110	ks	N04342
120	ks	N04345
138	ks	N04348
155	ks	N04351
175	ks	N04354
190	ks	N04357
205	ks	N04360

Poznámky k objednání

- všechny rozměry uvedeny v mm

Řetězová spojka GC

Standardní



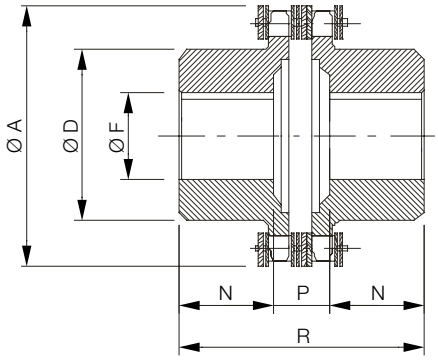

Oblast použití
- vysoké teploty

Použití/pokyny
- k dodání pouze jako komplet
- k dodání také se speciální povrchovou úpravou

Technická data
- teplotní odolnost -20 °C až 150 °C

Výhody/provedení
- snadná montáž
- dovoluje axiální a úhlové výchylky
- údržba bez nutnosti axiálního posuvu spojky

Materiál
- ocel

Velikost	A	D	F	F max.	N	P	R	Hmotnost* [kg/ks]	Jedn.	Obj. kód
01	45	25	8	12	9	13,0	31,0	0,2	ks	N02681
00	57	37	10	20	20	21,0	61,0	0,6	ks	N02682
0	75	50	12	28	19	23,0	61,0	1,0	ks	N02683
1	101	70	16	38	29	29,0	87,0	2,7	ks	N02684
2	126	89	20	55	38	32,0	108,0	5,4	ks	F14410
3	159	110	20	70	56	24,5	142,5	11,8	ks	N02686
4	183	130	28	80	59	37,0	155,0	16,9	ks	N02687
5	216	130	30	80	88	40,0	216,0	19,5	ks	N02689
6	291	150	40	90	103	46,0	252,0	42,5	ks	N02691
7	310	170	50	110	124	47,0	295,0	58,6	ks	N02692

10

ΔK_r maximální radiální výchylka ΔK_a maximální axiální výchylka ΔK_w maximální úhlová výchylka
T_{Kmax} maximální kroutící moment J moment setrvačnosti

Velikost	T_{Kmax} [Nm]	Řetěz DIN 8187	Počet zubů	J [10^{-6} kg m^2]	Otáčky max. [min^{-1}]	ΔK_a [mm]	ΔK_r [mm]	ΔK_w [°]
01	140	3/8" x 7/32"	12	20	6.000	1,5	0,20	2
00	190	3/8" x 7/32"	16	90	5.000	1,5	0,20	2
0	600	3/8" x 7/32"	22	300	3.800	1,5	0,20	2
1	700	1/2" x 5/16"	22	1.480	2.800	2,4	0,25	2
2	1.400	3/4" x 7/16"	18	4.970	2.200	3,2	0,30	2
3	2.500	1" x 17,02 mm	17	18.170	1.800	4,5	0,35	2
4	3.200	1" x 17,02 mm	20	35.300	1.500	4,8	0,40	2
5	4.000	1" x 17.02 mm	24	53.330	1.300	4,8	0,40	2
6	7.000	1 1/4" x 3/4"	26	190.270	1.000	6,3	0,50	2
7	8.000	1 1/4" x 3/4"	28	286.430	900	6,3	0,50	2

Poznámky k objednání
- * hodnoty pro kompletní spojku s minimální dírou
- všechny rozměry uvedeny v mm

Řetězová spojka C

S alukrytem

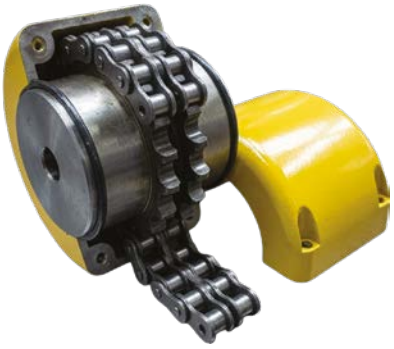

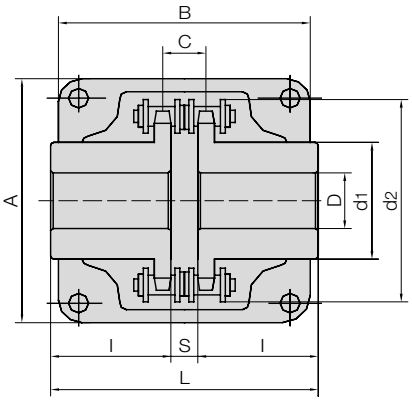

Oblast použití

- čerpadla a kompresory
- dopravníky
- míchadla, ventilátory

Použití/pokyny

- k dodání pouze jako komplet
- chráněna hliníkovým krytem, který udržuje mazivo uvnitř spojky
- kryt chrání spojku před prachem a nečistotami
- při důkladném namazání eliminace hlučnosti spojky

Technická data

- teplotní odolnost -20 °C až 150 °C

Výhody/provedení

- jednoduchá montáž se snadným ustavením
- spojení a rozpojení pomocí řetězového spoje
- dovoluje axiální, radiální a úhlové výchylky
- údržba bez nutnosti axiálního posuvu spojky

Materiál

- náboje a řetěz ocel
- kryt spojky hliník

Velikost	Řetěz	D min.	D max.	L	I	S	d1	d2	C	A	B	T_{Kmax} [Nm]	Hmotnost * [kg/ks]	Jedn.	Obj. kód
C-3012	06B-2x12	12	16	64,8	29,8	5,2	25	45	10,2	69	63	150	0,7	ks	N06364
C-4012	40-2x12	12	22	79,4	36,0	7,4	35	61	14,4	77	72	210	1,1	ks	N06366
C-4014	40-2x14	12	28	79,4	36,0	7,4	43	69	14,4	84	75	300	1,5	ks	N06367
C-4016	40-2x16	14	32	87,4	40,0	7,4	50	77	14,4	92	75	380	1,8	ks	F27564
C-5014	50-2x14	16	35	99,7	45,0	9,7	53	86	18,1	101	85	550	2,7	ks	N06370
C-5016	50-2x16	16	40	99,7	45,0	9,7	60	96	18,1	111	85	725	3,3	ks	N06371
C-5018	50-2x18	16	45	99,7	45,0	9,7	70	106	18,1	122	85	925	4,6	ks	N06372
C-6018	60-2x18	20	56	123,5	56,0	11,5	85	128	22,8	142	106	1.750	7,4	ks	N06375
C-6020	60-2x 20	20	60	123,5	56,0	11,5	98	140	22,8	158	105	2.050	9,4	ks	F40967
C-6022	60-2x 22	20	71	123,5	56,0	11,5	110	152	22,8	168	117	2.400	12,2	ks	F23194
C-8018	80-2x18	20	80	141,2	63,0	15,2	110	170	29,3	190	129	3.800	15,2	ks	N06377
C-8020	80-2x 20	20	90	145,2	65,0	15,2	120	186	29,3	210	137	4.700	18,9	ks	F34057
C-8022	80-2x 22	20	100	157,2	71,0	15,2	140	202	29,3	226	137	5.500	23,8	ks	F41578
C-10020	100-2x20	25	110	178,8	80,0	18,8	160	233	35,8	281	153	8.700	37,6	ks	F41579
C-12018	120-2x18	35	125	202,7	90,0	22,7	170	256	45,4	307	181	13.250	53,2	ks	N06378
C-12022	120-2x22	35	140	222,7	100,0	22,7	210	304	45,4	357	181	17.800	80,0	ks	N06379

T_{Kmax} maximální krouticí moment

Poznámky k objednání

- * hodnoty pro kompletní spojku s minimální dírou
- všechny rozměry uvedeny v mm

Svěrné upínací pouzdro BK 95

Samostředicí



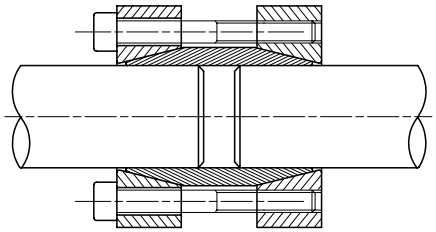

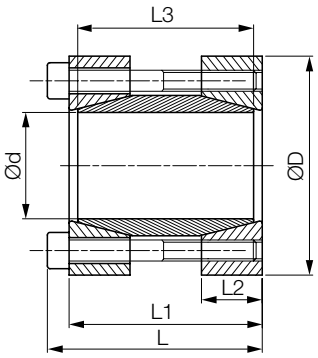

Oblast použití
- vysoké krouticí momenty

Použití/pokyny
- tolerance hřídelí h8
- drsnost povrchu Rt max. 16 µm
- pro hřdele o stejných průměrech

Technická data
- teplotní odolnost -20 °C až 150 °C

Výhody/provedení
- pro tuhá spojení
- pro vysoké krouticí momenty

Materiál
- ocel

Velikost d x D	L	L1	L2	L3	Dosažitelné při utahov. momentu		Měrný tlak Hřídel [N/mm²]	Upínací šrouby			Hmotnost [kg/ks]	Jedn.	Obj. kód
					Krouticí moment [Nm]	Axiální síla [kN]		Velikost	Počet	Utahovací moment [Nm]			
17 x 50	56	50	16,0	44	179	21	166	M6 x 45	4	17	0,51	ks	528118
18 x 50	56	50	16,0	44	190	21	157	M6 x 45	4	17	0,52	ks	528119
19 x 50	56	50	16,0	44	200	21	149	M6 x 45	4	17	0,50	ks	528120
20 x 50	56	50	16,0	44	211	21	141	M6 x 45	4	17	0,50	ks	396562
22 x 55	66	60	-	-	330	27	-	M6 x 55	6	17	0,80	ks	N04723
24 x 55	66	60	18,5	54	378	32	144	M6 x 55	6	17	0,71	ks	528121
25 x 55	66	60	18,5	54	394	32	138	M6 x 55	6	17	0,69	ks	396566
28 x 60	66	60	18,5	54	442	32	123	M6 x 55	6	17	0,81	ks	528122
30 x 60	66	60	18,5	54	473	32	115	M6 x 55	6	17	0,78	ks	396568
32 x 63	66	60	18,5	54	505	32	108	M6 x 55	6	17	0,85	ks	528123
35 x 75	83	75	22,0	67	682	39	98	M8 x 70	4	42	1,48	ks	396569
38 x 75	83	75	22,0	67	741	39	90	M8 x 70	4	42	1,45	ks	528124
40 x 75	83	75	22,0	67	780	39	86	M8 x 70	4	42	1,40	ks	414954
42 x 78	83	75	22,0	67	819	39	82	M8 x 70	4	42	1,50	ks	528125
45 x 85	93	85	24,5	76	1.317	59	101	M8 x 80	6	42	2,03	ks	488167
48 x 90	93	85	24,5	76	1.405	59	95	M8 x 80	6	42	2,24	ks	407534
50 x 90	93	85	24,5	76	1.463	59	91	M8 x 80	6	42	2,18	ks	528126
55 x 94	93	85	24,5	76	2.147	78	110	M8 x 80	8	42	2,29	ks	528127
60 x 100	93	85	24,5	76	2.343	78	101	M8 x 80	8	42	2,52	ks	402158
65 x 105	93	85	24,5	76	2.538	78	93	M8 x 80	8	42	2,69	ks	528128
70 x 115	110	100	29,0	90	4.321	123	116	M10 x 95	8	83	3,94	ks	528129
80 x 125	110	100	-	-	4.800	123	-	M10 x 95	7	83	5,35	ks	N04714

Poznámky k objednání
- všechny rozměry uvedeny v mm

Korýtková spojka

Standardní



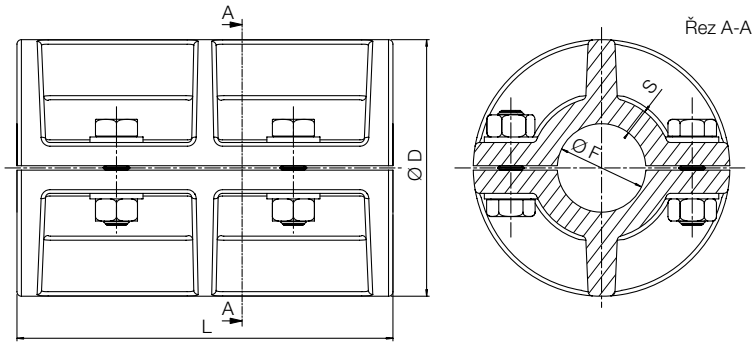

Oblast použití

- pro spojení horizontálních hřídelí se stejnými průměry

Použití/pokyny

- hodnota přenášeného krouticího momentu kalkulována s třecím koeficientem 0,15 a s utahovacím momentem šroubů dle vyznačených hodnot (DIN 912 – 8,8)

Výhody/provedení

- pro tuhá spojení
- snadná montáž a demontáž
- bezúdržbová

Materiál

- šedá litina GG25

Technická data

- teplotní odolnost -20 °C až 400 °C

Velikost	F	D	L	S	Šroub			Otáčky max. [min^{-1}]	Přenášený krouticí moment [Nm]		Hmotnost [kg/ks]	Jedn.	Obj. kód
					Velikost	Počet	Utahovací moment [Nm]		Bez drážky	S drážkou			
20	20	74	110	5,5	M8	4	25	3.098	20	25	2,1	ks	N03639
25	25	74	115	6,5	M8	4	25	3.098	20	40	2,5	ks	N03640
30	30	96	145	8,0	M10	4	49	2.388	35	60	4,0	ks	N03641
35	35	103	158	7,0	M10	4	49	2.226	40	80	4,1	ks	N03642
40	40	116	174	7,0	M12	4	86	2.029	65	100	5,0	ks	N03643
45	45	113	190	7,0	M12	4	86	1.976	75	125	6,0	ks	N03644
50	50	120	205	7,0	M12	6	86	1.910	120	150	7,0	ks	N03645
55	55	140	220	11,0	M14	6	135	1.637	200	600	11,7	ks	N03646
60	60	140	242	13,0	M14	6	135	1.637	215	850	12,3	ks	N03647
65	65	150	250	13,0	M14	6	135	1.528	235	1.250	13,5	ks	N03648
70	70	160	260	15,0	M14	6	135	1.433	255	1.700	17,4	ks	N03649
80	80	185	279	16,0	M14	6	135	1.239	290	2.500	24,3	ks	N03651
90	90	210	310	20,0	M16	8	210	1.091	310	3.800	35,0	ks	N03652
100	100	225	343	20,0	M16	8	210	1.019	600	5.400	45,0	ks	N03653

Poznámky k objednání

- objednací kód je platný pro spojku bez drážky pro pero
- všechny rozměry uvedeny v mm

Korýtková spojka svěrná GBR

S ocelovým nábojem



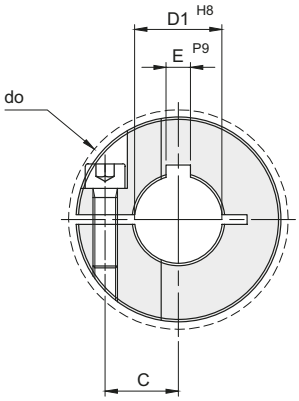

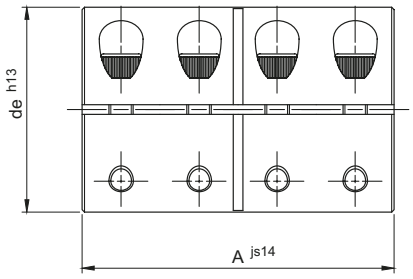

Oblast použití

- pro spojení horizontálních hřídelí se stejnými průměry
- středně vysoké momenty

Použití/pokyny

- tolerance hřídele h8
- drsnost povrchu hřídele Ra 16 mikrometru
- max. otáčky 4.000/min
- drážka pro pero dle normy DIN 6885
- černěno

Technická data

- teplotní odolnost -20 °C až 400 °C

Výhody/provedení

- pro tuhá spojení
- snadná montáž a demontáž
- bezúdržbová
- ke spojení dělené hřídele v jedné řadě

Materiál

- ocel C45

Velikost	D1 H8	de	do	A	C	E	Šroub			Přenášený krouticí moment [Nm]	Hmotnost [kg/ks]	Jedn.	Obj. kód
							Velikost	Počet	Utahovací moment [Nm]				
GBR 6	6	18	21,5	30	5,9	2	M3 x 8	4	2,1	30	0,05	ks	N97603
GBR 8	8	24	27,1	35	9,0	2	M3 x 10	4	2,1	50	0,10	ks	N97604
GBR 10	10	29	33,0	45	10,6	3	M4 x 12	4	4,6	100	0,18	ks	N97605
GBR 12	12	29	33,0	45	10,6	4	M4 x 12	4	4,6	100	0,18	ks	N97606
GBR 14	14	34	39,4	50	12,0	5	M5 x 16	4	9,5	190	0,27	ks	N97607
GBR 15	15	34	39,4	50	12,0	5	M5 x 16	4	9,5	190	0,27	ks	N97608
GBR 16	16	34	39,4	50	12,0	5	M5 x 16	4	9,5	190	0,26	ks	N97609
GBR 20	20	42	48,9	65	15,4	6	M6 x 16	4	16,0	350	0,52	ks	N97610
GBR 25	25	45	51,5	75	16,9	8	M6 x 16	4	16,0	390	0,62	ks	N97611
GBR 30	30	53	58,7	83	20,9	8	M6 x 16	4	16,0	475	0,92	ks	N97612
GBR 35	35	67	74,7	95	26,7	10	M8 x 25	4	39,0	1.100	1,88	ks	N97613
GBR 40	40	77	84,0	108	31,8	12	M8 x 25	4	39,0	1.325	2,71	ks	N97614
GBR 50	50	85	94,2	124	34,1	14	M10 x 25	4	77,0	2.250	3,52	ks	N97615
GBR 55	55	93	99,5	140	38,00	16	M10 x 30	4	84,0	3.000	4,49	ks	N06382
GBR 60	60	100	107,0	150	42,00	18	M10 x 30	4	84,0	3.300	5,49	ks	N06384
GBR 65	65	115	120,0	200	45,00	18	M12 x 35	4	144,0	4.000	10,39	ks	N06386
GBR 70	70	122	125,5	220	49,00	20	M12 x 40	4	144,0	4.800	12,72	ks	N06389
GBR 75	75	133	136,0	220	52,00	20	M12 x 40	4	144,0	5.500	15,39	ks	N06390
GBR 80	80	138	140,0	220	54,00	22	M12 x 45	4	144,0	6.800	16,13	ks	N06394
GBR 85	85	148	155,0	250	60,00	22	M16 x 45	4	354,0	7.500	19,55	ks	N06395
GBR 90	90	157	162,0	280	63,00	25	M16 x 50	4	354,0	8.400	23,99	ks	N06397
GBR 95	95	167	177,0	300	66,00	25	M20 x 55	4	590,0	10.000	33,00	ks	N06398
GBR 100	100	173	181,0	320	68,00	28	M20 x 55	4	590,0	12.500	37,00	ks	N06399

Poznámky k objednání

- všechny rozměry uvedeny v mm

Korýtková spojka dělená GBRR

S ocelovým nábojem



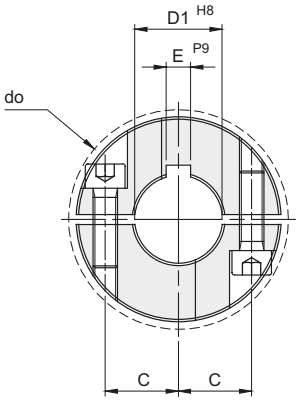

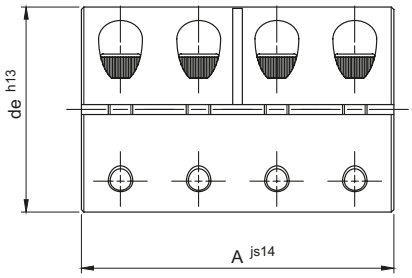

Oblast použití

- pro spojení horizontálních hřídelí se stejnými průměry
- středně vysoké momenty

Použití/pokyny

- tolerance hřídele h8
- drsnost povrchu hřídele Ra 16 mikrometru
- max. otáčky 4.000/min
- drážka pro pero dle normy DIN 6885
- černěno

Technická data

- teplotní odolnost -20 °C až 400 °C

Výhody/provedení

- pro tuhá spojení
- bezúdržbová
- ke spojení dělené hřídele v jedné řadě
- snadná montáž a demontáž bez nutnosti posouvání hřídele

Materiál

- ocel C45

Velikost	D1 H8	de	do	A	C	E	Šroub			Přenášený kroutící moment [Nm]	Hmotnost [kg/ks]	Jedn.	Obj. kód
							Velikost	Počet	Utahovací moment [Nm]				
GBRR 6	6	18	21,5	30	5,9	2	M3 x 8	8	2,1	30	0,05	ks	N97616
GBRR 8	8	24	27,1	35	9,0	2	M3 x 10	8	2,1	50	0,10	ks	N97617
GBRR 10	10	29	33,0	45	10,6	3	M4 x 12	8	4,6	100	0,18	ks	N97618
GBRR 12	12	29	33,0	45	10,6	4	M4 x 12	8	4,6	100	0,18	ks	N97619
GBRR 14	14	34	39,4	50	12,0	5	M5 x 16	8	9,5	190	0,27	ks	N97620
GBRR 15	15	34	39,4	50	12,0	5	M5 x 16	8	9,5	190	0,27	ks	N97621
GBRR 16	16	34	39,4	50	12,0	5	M5 x 16	8	9,5	190	0,26	ks	N97622
GBRR 20	20	42	48,9	65	15,4	6	M6 x 16	8	16,0	350	0,52	ks	N97623
GBRR 25	25	45	51,5	75	16,0	8	M6 x 16	8	16,0	390	0,62	ks	N97624
GBRR 30	30	53	58,7	83	20,9	8	M6 x 18	8	16,0	475	0,92	ks	F32037
GBRR 35	35	67	74,7	95	26,7	10	M8 x 25	8	39,0	1.100	1,88	ks	N97625
GBRR 40	40	77	84,0	108	31,8	12	M8 x 25	8	39,0	1.325	2,71	ks	F36184
GBRR 50	50	85	94,2	124	34,1	14	M10 x 25	8	77,0	2.250	3,52	ks	N97626
GBRR 55	55	93	99,5	140	38,0	16	M10 x 30	8	84,0	3.000	4,37	ks	N06400
GBRR 60	60	100	107,0	150	42,0	18	M10 x 30	8	84,0	3.300	5,38	ks	N06401
GBRR 65	65	115	120,0	200	45,0	18	M12 x 35	8	144,0	4.000	10,15	ks	N06402
GBRR 70	70	122	125,5	220	49,0	20	M12 x 40	8	144,0	4.800	12,46	ks	N06403
GBRR 75	75	133	136,0	220	52,0	20	M12 x 40	8	144,0	5.500	15,05	ks	N06404
GBRR 80	80	138	140,0	220	54,0	22	M12 x 45	8	144,0	6.800	15,80	ks	N06405
GBRR 85	85	148	155,0	250	60,0	22	M16 x 45	8	354,0	7.500	18,68	ks	N06407
GBRR 90	90	157	162,0	280	63,0	25	M16 x 50	8	354,0	8.400	23,08	ks	N06409
GBRR 95	95	167	177,0	300	66,0	25	M20 x 55	8	590,0	10.000	29,53	ks	N06410
GBRR 100	100	173	181,0	320	68,0	28	M20 x 55	8	590,0	12.500	36,50	ks	N06411

Poznámky k objednání

- všechny rozměry uvedeny v mm

Korýtková spojka svěrná GBR SS

S nerezovým nábojem



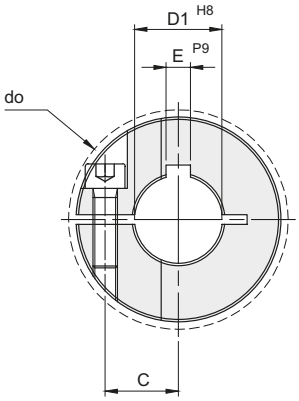

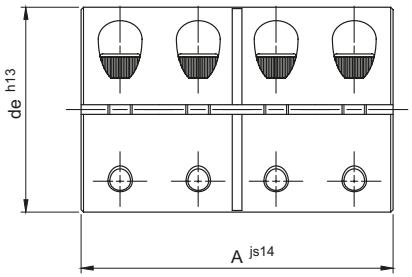

Oblast použití

- pro spojení horizontálních hřídelí se stejnými průměry
- středně vysoké momenty

Použití/pokyny

- tolerance hřídele h8
- drsnost povrchu hřídele Ra 16 µm
- max. otáčky 4.000/min
- drážka pro pero dle normy DIN 6885

Technická data

- teplotní odolnost -20 °C až 400 °C

Výhody/provedení

- pro tuhá spojení
- snadná montáž a demontáž
- bezúdržbová
- ke spojení dělené hřídele v jedné řadě

Materiál

- nerezová ocel AISI 304

Velikost	D1	de	do	A	C	E	Šroub			Přenášený krouticí moment [Nm]	Hmotnost [kg/ks]	Jedn.	Obj. kód
							Velikost	Počet	Utahovací moment [Nm]				
GBR 6 SS	6	18	21,5	30	5,9	2	M3 x 8	4	1,1	25	0,05	ks	N97629
GBR 8 SS	8	24	27,1	35	9,0	2	M3 x 10	4	1,1	40	0,10	ks	N97630
GBR 10 SS	10	29	33,0	45	10,6	3	M4 x 12	4	2,5	90	0,18	ks	N97631
GBR 12 SS	12	29	33,0	45	10,6	4	M4 x 12	4	2,5	90	0,18	ks	N97632
GBR 14 SS	14	34	39,4	50	12,0	5	M5 x 16	4	5,4	160	0,27	ks	N97633
GBR 15 SS	15	34	39,4	50	12,0	5	M5 x 16	4	5,4	160	0,27	ks	N97634
GBR 16 SS	16	34	39,4	50	12,0	5	M5 x 16	4	5,4	160	0,26	ks	N97635
GBR 20 SS	20	42	48,9	65	15,4	6	M6 x 16	4	9,6	300	0,52	ks	N97636
GBR 25 SS	25	45	51,5	75	16,9	8	M6 x 16	4	9,6	325	0,62	ks	N97637
GBR 30 SS	30	53	58,7	83	20,9	8	M6 x 16	4	9,6	400	0,92	ks	N97638
GBR 35 SS	35	67	74,7	95	26,7	10	M8 x 25	4	23,0	925	1,88	ks	N97639
GBR 40 SS	40	77	84,0	108	31,8	12	M8 x 25	4	23,0	1.100	2,71	ks	N97640
GBR 50 SS	50	85	94,2	124	34,1	14	M10 x 25	4	46,0	1.875	3,52	ks	N97641
GBR 55 SS	55	93	99,5	140	38,0	16	M10 x 30	4	63,0	2.500	4,49	ks	N06412
GBR 60 SS	60	100	107,0	150	42,0	18	M10 x 30	4	63,0	2.750	5,49	ks	N06413
GBR 65 SS	65	115	120,0	200	45,0	18	M12 x 35	4	108,0	3.335	10,39	ks	N06416
GBR 70 SS	70	122	125,5	220	49,0	20	M12 x 40	4	108,0	4.000	12,72	ks	N06417
GBR 75 SS	75	133	136,0	220	52,0	20	M12 x 40	4	108,0	4.585	15,39	ks	N06418
GBR 80 SS	80	138	140,0	220	54,0	22	M12 x 45	4	108,0	5.660	16,13	ks	N06419
GBR 85 SS	85	148	155,0	250	60,0	22	M16 x 45	4	264,0	6.250	19,55	ks	N06420
GBR 90 SS	90	157	162,0	280	63,0	25	M16 x 50	4	264,0	7.000	23,99	ks	N06421
GBR 95 SS	95	167	177,0	300	66,0	25	M20 x 55	4	363,0	8.335	33,00	ks	N06423
GBR 100 SS	100	173	181,0	320	68,0	28	M20 x 55	4	363,0	10.400	37,00	ks	N06424

Poznámky k objednání

- všechny rozměry uvedeny v mm

Korýtková spojka dělená GBRR SS

S nerezovým nábojem



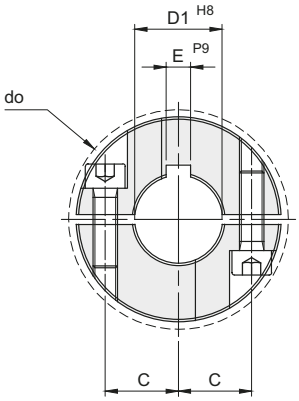

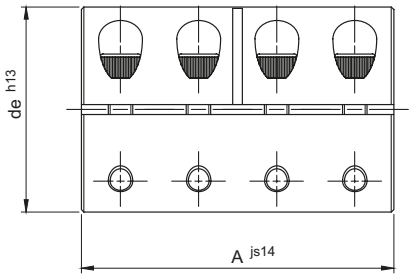

Oblast použití

- pro spojení horizontálních hřídelí se stejnými průměry
- středně vysoké momenty

Použití/pokyny

- tolerance hřídele h8
- drsnost povrchu hřídele Ra 16 µm
- max. otáčky 4.000/min
- drážka pro pero dle normy DIN 6885

Technická data

- teplotní odolnost -20 °C až 400 °C

Výhody/provedení

- pro tuhá spojení
- bezúdržbová
- ke spojení dělené hřídele v jedné řadě
- snadná montáž a demontáž bez nutnosti posouvání hřídele

Materiál

- nerezová ocel AISI 304

Velikost	D1	de	do	A	C	E	Šroub			Přenášený krouticí moment [Nm]	Hmotnost [kg/ks]	Jedn.	Obj. kód
							Velikost	Počet	Utahovací moment [Nm]				
GBRR 6 SS	6	18	21,5	30	5,9	2	M3 x 8	8	1,1	25	0,05	ks	N97642
GBRR 8 SS	8	24	27,1	35	9,0	2	M3 x 10	8	1,1	40	0,10	ks	F36238
GBRR 10 SS	10	29	33,0	45	10,6	3	M4 x 12	8	2,5	90	0,18	ks	N97643
GBRR 12 SS	12	29	33,0	45	10,6	4	M4 x 12	8	2,5	90	0,18	ks	N97644
GBRR 14 SS	14	34	39,4	50	12,0	5	M5 x 16	8	5,4	160	0,27	ks	N97645
GBRR 15 SS	15	34	39,4	50	12,0	5	M5 x 16	8	5,4	160	0,27	ks	N97646
GBRR 16 SS	16	34	39,4	50	12,0	5	M5 x 16	8	5,4	160	0,26	ks	N97647
GBRR 20 SS	20	42	48,9	65	15,4	6	M6 x 16	8	9,6	300	0,52	ks	N97648
GBRR 25 SS	25	45	51,5	75	16,9	8	M6 x 16	8	9,6	325	0,62	ks	N97649
GBRR 30 SS	30	53	58,7	83	20,9	8	M6 x 18	8	9,6	400	0,92	ks	N97650
GBRR 35 SS	35	67	74,7	95	26,7	10	M8 x 25	8	23,0	925	1,88	ks	N97651
GBRR 40 SS	40	77	84,0	108	31,8	12	M8 x 25	8	23,0	1.100	2,71	ks	N97652
GBRR 50 SS	50	85	94,2	124	34,1	14	M10 x 25	8	46,0	1.875	3,52	ks	N97653
GBRR 55 SS	55	93	99,5	140	38,0	16	M10 x 30	8	63,0	2.500	4,37	ks	N06426
GBRR 60 SS	60	100	107,0	150	42,0	18	M10 x 30	8	63,0	2.750	5,38	ks	N06429
GBRR 65 SS	65	115	120,0	200	45,0	18	M12 x 35	8	108,0	3.335	10,15	ks	N06430
GBRR 70 SS	70	122	125,5	220	49,0	20	M12 x 40	8	108,0	4.000	12,46	ks	N06431
GBRR 75 SS	75	133	136,0	220	52,0	20	M12 x 40	8	108,0	4.585	15,05	ks	N06432
GBRR 80 SS	80	138	140,0	220	54,0	22	M12 x 45	8	108,0	5.660	15,80	ks	N06435
GBRR 85 SS	85	148	155,0	250	60,0	22	M16 x 45	8	264,0	6.250	18,68	ks	N06436
GBRR 90 SS	90	157	162,0	280	63,0	25	M16 x 50	8	264,0	7.000	23,08	ks	N06439
GBRR 95 SS	95	167	177,0	300	66,0	25	M20 x 55	8	363,0	8.335	29,53	ks	N06440
GBRR 100 SS	100	173	181,0	320	68,0	28	M20 x 55	8	363,0	10.400	36,50	ks	N06441

Poznámky k objednání

- všechny rozměry uvedeny v mm

Super elastické spojky ESAPLUS®

Mimořádné elastické vlastnosti spojek ESAPLUS® vynikají při tlumení špičkových rázů stroje a vysokou odolností vůči střídavé deformaci díky předkomprimaci elastického členu. Současně pracují i při vysoké radiální výchylce spojovaných hřídelí.



Technické vlastnosti super elastické spojky ESAPLUS®

Velikost	T_{KN} [Nm]	T_{Kmax} [Nm]	φ [°]	n_{max} [min^{-1}]	Velikost šroubů	Počet šroubů	ΔK_r (1.500 min^{-1}) [mm]
4	40	120	8	6.000	M8 x 55	6	0,7
9	90	270	8	5.000	M10 x 65	6	0,9
16	160	480	8	4.500	M12 x 80	6	1,4
25	250	750	7	3.500	M14 x 90	6	1,5
35	350	1.050	7	3.000	M18 x 100	6	1,8
50	500	1.500	7	2.800	M20 x 115	6	2,0
70	700	2.100	8	2.400	M20 x 115	6	2,1
120	1.200	3.600	6° 30′	2.400	M20 x 150	8	2,4

Výkonový diagram

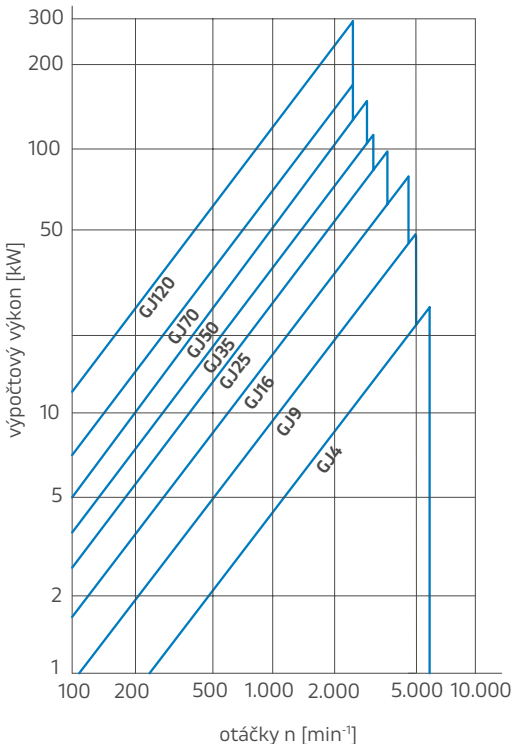

T_{KN} jmenovitý krouticí moment
T_{Kmax} maximální krouticí moment
φ úhel pootočení
n_{max} maximální otáčky
ΔK_r maximální radiální výchylka

Úhlová výchylka

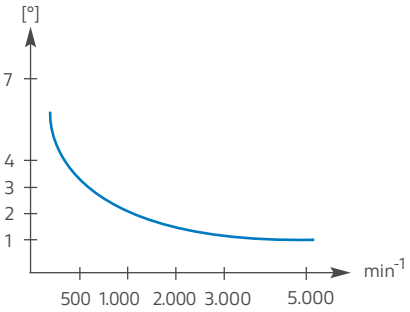

Montážní postup

Přišroubujte tři montážní spolu nesousedicí šrouby dírami elastického členu do tří ramen jednoho náboje a tři zbývající šrouby zbývajícími dírami do druhého náboje. Dotáhněte šrouby utahovacím momentem uvedeným v tabulce. Rozřízněte kovový pásek elastického členu a odstraňte jej.

Utahovací momenty montážních šroubů

Velikost	Utahovací moment [Nm]	Velikost	Utahovací moment [Nm]
4	21	35	240
9	41	50	350
16	72	70	350
25	113	120	350

Super elastická spojka ESAPLUS® GJ

Se standardním nábojem



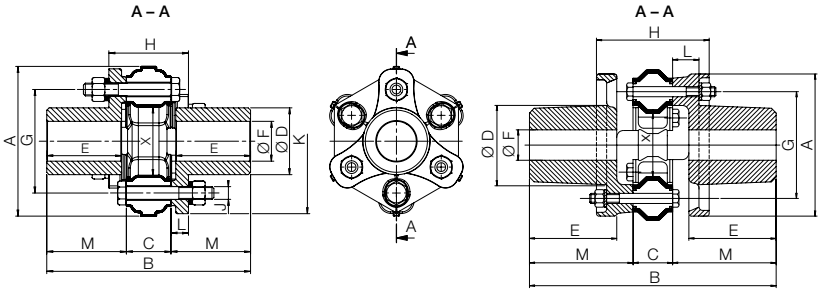

Typ 1 Typ 2

Oblast použití

- vynikající tlumicí účinek špičkových rázů
- velmi vysoká odolnost proti střídavé deformaci díky předkomprimaci pružného členu
- možnost velké úhlové výchylky spojovaných hřídelí

Použití/pokyny

- elastický element vyztužený ocelovými otvory pro montážní šrouby a kovovým páskem (odstranit po montáži)
- komplet spojky je složen ze dvou nábojů, elastického členu a montážní sady
- výběr elastického členu a montážní sady na straně 881

Technická data

- teplotní odolnost -20 °C až 100 °C

Výhody/provedení

- velmi vysoké tlumení nerovností chodu a špičkových krouticích momentů

Materiál

- náboj kovaná ocel
- elastický člen přírodní pryž

Velikost	Typ	F max.	A	B	C	D	E	G	H	J	K	L	M	X	Hmotnost * [kg/ks]	Jedn.	Náboj Obj. kód
4	1	30	91	128	28	42	47	65	50	M8	87	11	50	23	1,4	ks	**N00377**
9	1	40	117	172	32	56	66	85	60	M10	113	14	70	35	3,3	ks	**N00378**
16	1	48	142	196	46	68	70	100	80	M12	135	17	75	40	5,4	ks	**N00379**
25	1	60	181	247	51	90	93	132	93	M14	172	21	98	63	12,1	ks	**N00380**
35	1	70	202	284	54	105	109	150	96	M18	196	21	115	68	18,2	ks	**N04461**
50	1	75	232	322	62	115	124	170	108	M20	225	23	130	75	25,6	ks	**N04462**
70	1	80	263	346	68	122	133	190	116	M20	246	24	139	82	31,3	ks	**N04463**
120 **	2	100	280	486	78	156	172	210	222	M20	-	52	204	110	57,3	ks	**N04464**

Poznámky k objednání

- * hodnoty platné pro kompletní spojku s minimálními dírami
- ** 8-stranné provedení, materiál náboje litina
- všechny rozměry uvedeny v mm

Super elastická spojka ESAPLUS® GJB

S nábojem pro Taper Lock



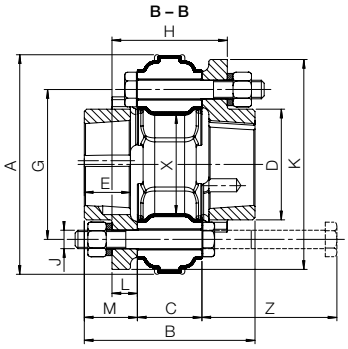

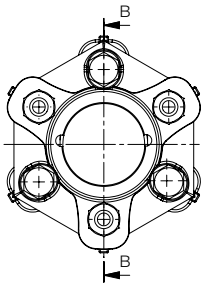

Oblast použití

- vynikající tlumicí účinek špičkových rázů
- velmi vysoká odolnost proti střídavé deformaci díky předkomprimaci pružného členu
- možnost velké úhlové výchylky spojovaných hřídelí

Použití/pokyny

- elastický element vyztužený ocelovými otvory pro montážní šrouby a kovovým páskem (odstranit po montáži)
- komplet spojky je složen ze dvou nábojů, elastického členu a montážní sady
- výběr elastického členu a montážní sady na straně 881

Technická data

- teplotní odolnost -20 °C až 100 °C

Výhody/provedení

- velmi vysoké tlumení nerovností chodu a špičkových krouticích momentů

Materiál

- náboj kovaná ocel
- elastický člen přírodní pryž

Velikost	Pouzdro Taper Lock	A	B	C	D	E	G	H	J	K	L	M	X	Z	Hmotnost * [kg/ks]	Jedn.	Náboj Obj. kód
4	1108	91	74	28	48	20	65	54	M8	91	11	23	23	65	0,6	ks	**N04457**
9	1210	117	90	32	60	25	85	65	M10	121	14	29	35	75	1,2	ks	**N04458**
16	1610	142	106	46	70	25	100	81	M12	140	17	30	40	90	2,0	ks	**N04459**
25	2012	181	121	51	95	30	132	91	M14	177	21	35	63	100	3,0	ks	**N04460**

Poznámky k objednání

- * hodnoty platné pro kompletní spojku s minimálními dírami
- všechny rozměry uvedeny v mm

Elastický člen AJ

Pro super elastickou spojku GJ a GJB



Materiál

- přírodní pryž

Velikost	Jedn.	Obj. kód
4	ks	N04267
9	ks	N04329
16	ks	N04330
25	ks	N04230

Velikost	Jedn.	Obj. kód
35	ks	N04331
50	ks	N04332
70	ks	F12404
120	ks	N04333

Poznámky k objednání

- všechny rozměry uvedeny v mm

Montážní sada GJM

Pro super elastickou spojku GJ a GJB



Materiál

- ocel

Velikost	Jedn.	Obj. kód
4	ks	N01644
9	ks	N01645
16	ks	N01646
25	ks	N01647

Velikost	Jedn.	Obj. kód
35	ks	N01648
50	ks	N01649
70	ks	N01650
120	ks	N01651

Poznámky k objednání

- všechny rozměry uvedeny v mm